Bid Book: V3

ބީލަން ފޮތް

ޕްރޮޖެކްޓްގެ ނަން:	ކުޅުދުއްފުށި ސިޓީ ކައުންސިލް އިދާރާގެ އޮފީސް އިމާރާތަށް ބޭނުންވާ ފަރުނީޗަރ ހޯދުމާއި ޝެލްފުގެ މަސައްކަތްކޮށްދިނުން ފަރާތެއް ހޯދުން Supply and Assembling of furniture to Kulhudhuffushi City Council
ޕްރޮޖެކްޓްގެ ނަންބަރު:	PC-266/2025/G-16
އިއުލާން ނަންބަރު:	(IUL)266-PR/266/2025/243
އިއުލާން ކުރެވިފައިވާ ތާރީޚް:	25 ސެޕްޓެމްބަރު 2025
ބީލަންފޮތުގެ ވާޝަން:	ވާޝަން 3

ބީލަން ފޮތް އިސްލާހުކުރެވިފައިވާ ތާރީޚް: 07 އޮކްޓޯބަރު 2025

ކުޅުދުއްފުށި ސިޓީ ކައުންސިލްގެ އިދާރާ
ކުޅުދުއްފުށި ، ދިވެހިރާއްޖެ

ސެކްޝަން 1

ބީލަން ޝީޓް

ރިފަރެންސް ނަންބަރު	ބީލަމާއި ގުޅޭ ރިފަރެންސްތައް
1.1	ޕްރޮޖެކްޓްގެ ނަން: ކުޅުދުއްފުށި ސިޓީ ކައުންސިލް އިދާރާގެ އޮފީސް އިމާރާތަށް ބޭނުންވާ ފަރުނީޗަރ ހޯދުމާއި ރާޅުގެ މަސައްކަތްކޮށްދޭނެ ފަރާތެއް ހޯދުން އިއުލާން ނަންބަރު: (IUL)266-PR/266/2025/243 އިއުލާން ކުރި ތާރީޚް: 25 ސެޕްޓެމްބަރ 2025 (ބުރާސްފަތި)
8.1	ބީލަން ހުށަހެޅުމަށް ރަޖިސްޓްރީކުރުން: 25 ސެޕްޓެމްބަރ 2025 (ބުރާސްފަތި) ން 7 އޮކްޓޯބަރ 2025 (އަންގާރަ) ގެ 10:30 އަށް އެޑްރެސް : ކުޅުދުއްފުށި ސިޓީ ކައުންސިލްގެ އިދާރާ ފޯން ނަންބަރު : 6527192، 6527113 އަދި 6527177
9.2	ސުވާލުއުފައްދަން އީމެއިލް ކުރައްވަންވީ ސުންގަޑި: އީމެއިލް: bids@kulhudhuffushicity·gov·mv ތާރީޚް: 6 އޮކްޓޯބަރ 2025 (ހޯމަ) ގަޑި: 10:30 އޮފީސް: ކުޅުދުއްފުށި ސިޓީ ކައުންސިލްގެ އިދާރާ
9.2	މައުލޫމާތު ސާފުކުރުމަށް ލިޔުންތައް ފޮނުވަންވީ އެޑްރެސް: ނަން: އާއިޝަތު ނަޒީރާ މުޙައްމަދު، މަޖީދާ ޙަސަން އަދި ޝިފާނާ ޢަބްދުއްރަޙީމް ފޯނު ނަންބަރު: 6527192، 6527113 އަދި 6527177 އީމެއިލް އެޑްރެސް: bids@kulhudhuffushicity·gov·mv އޮފީސް: ކުޅުދުއްފުށި ސިޓީ ކައުންސިލްގެ އިދާރާ
13.1	އަގު ހުށަހަޅަންވީ ފޯމް: ޖުމްލަ އަގު (ދިވެހި ރުފިޔާއިން)
17.1	ބީލަން ހުށަހަޅަންވީ ސުންގަޑި: ތާރީޚް: 8 އޮކްޓޯބަރ 2025 (ބުދަ) ގަޑި: 10:30 ތަން: ކުޅުދުއްފުށި ސިޓީ ކައުންސިލް އިދާރާގައި
19.1	ބީލަން ހުޅުވުން: ތާރީޚް: 8 އޮކްޓޯބަރ 2025 (ބުދަ) ގަޑި: 10:30 ތަން: ކުޅުދުއްފުށި ސިޓީ ކައުންސިލް އިދާރާގައި
22.1	ބީލަންތައް ވަޒަންކުރާނެ މިންގަނޑު ޖަދުވަލު 6 ގައި އެވަނީއެވެ.
30.1	ބިޑް ސެކިއުރިޓީގެ ގޮތުގައި ހުށަހަޅަންޖެހޭ އަދަދު: 750·00ރ (ހަތްސަތޭކަ ފަންސާސް ރުފިޔާ) ފައިނޭންސިއަލް އިންސްޓިޓިއުޝަނަކުން ދޫކޮށްފައިވާ ލިޔުމުގެ އަސްލު
32.1	ޕާރފޯމަންސް ގެރެންޓީ ހުށަހަޅަންޖެހޭ އަދަދު: ހުށަހަޅާ އަގުގެ 2·5%

ސެކްޝަން 2 - ބީލަން ހުށަހަޅާ ފަރާތްތަކަށްދޭ އިރުޝާދު

(ހ) އާންމު މައުލޫމާތު

1. ބީލަމުގެ ތައާރަފު

1.1. މިއީ ކުޅުދުއްފުށި ސިޓީ ކައުންސިލް އިދާރާގެ އޮފީސް އިމާރާތަށް ބޭނުންވާ ފަރުނީޗަރ ހޯދުމާއި ރޫމުގެ މަސައްކަތްކޮށްދޭނޭ ފަރާތެއް ހޯދުމަށް ހުޅުވާލެވުނު ބީލަމެކެވެ. މި ބީލަމުގެ މައުލޫމާތު ބީލަން ޝީޓުގައި ބަޔާންކޮށްފައިވާނެއެވެ.

2. ބީލަމަށް ކުރިމަތިލެވޭނެ ފަރާތްތައް

2.1. ބީލަން ހުށަހެޅުމުގެ ފުރުޞަތުދެވެނީ، ވިޔަފާރި ރަޖިސްޓްރީ ކުރުމުގެ ޤާނޫނު (ޤާނޫނު ނަންބަރު: 18/2014) ގެ ދަށުން ވިޔަފާރި ރަޖިސްޓްރީ ކުރެވިފައިވާ ތިރީގައި ބަޔާންކުރާ ފަރާތްތަކަށެވެ.

2.1.1 ދިވެހިރާއްޖޭގެ ކުންފުނިތަކާބެހޭ ޤާނޫނުގެ ދަށުން ރަޖިސްޓްރީ ކުރެވިފައިވާ ކުންފުނިތަކެއް.

2.1.2 ޕާޓްނަރޝިޕް ޤާނޫނުގެ ދަށުން ރަޖިސްޓްރީ ކުރެވިފައިވާ ޕާޓްނަރޝިޕްތަކެއް.

2.1.3 ކޯޕަރޭޓިވް ސޮސައިޓީގެ ޤާނޫނުގެ ދަށުން ރަޖިސްޓްރީ ކުރެވިފައިވާ ކޯޕަރޭޓިވް ސޮސައިޓީތަކެއް.

2.1.4 އަމިއްލަ ފަރުދުންގެ ވިޔަފާރީގެ ޤާނޫނުގެ ދަށުން ރަޖިސްޓްރީ ކުރެވިފައިވާ އަމިއްލަ ފަރުދުންގެ ވިޔަފާރިތަކެއް.

2.2. މިމާއްދާގެ 2.1 ގައި ބަޔާންކުރާ ފަރާތްތަކުގެ އިތުރުން އެހެން ފަރާތްތަކަކަށް ބީލަމަށް ކުރިމަތިލެވޭނެ ގޮތެއް ބީލަން ޝީޓުގައި ބަޔާން ކޮށްފައިވާނެއެވެ.

3. ބީލަން އޮންނަންވާނެގޮތާއި ބީލަމުގައި ސޮއިކުރުން

3.1. ބީލަމަށް އޮންނަންވާނީ މި ލިޔުމުގެ ޖަދުވަލު 1 ގައިވާ، ބީލަން ހުށަހަޅާ ފަރާތްތަކުގެ ޗެކްލިސްޓް ގައިވާ ލިޔުންތަކާއި ޑޮކިއުމަންޓްތައް ހިމެނޭގޮތަށް ތަރުތީބުން ހިރަސްޓޭގަ ނުވަތަ ބައިންޑު ކުރެވިފައެވެ.

3.2. ބީލަން ހުށަހަޅާ ފަރާތުން ބީލަން ތައްޔާރުކުރަންވާނީ ބީލަމާއިއެކު ދީފައިވާ ނަމޫނާއާ އެއްގޮތަށް ދިވެހި ނުވަތަ އިނގިރޭސި ބަހުން، ފަސޭހައިން ކިޔަން އެނގޭ ފޮންޓަކުން (ފަރުމާ ފޮންޓް ފަރަ / Times New Roman) ޓައިޕު ކުރަންވާނެއެވެ. ނުވަތަ އަތުން ލިޔާނަމަ ލިޔުމުގައި ކިޔަން އެނގޭނެ ގޮތަށެވެ. އަދި ބީލަމުގެ ހުރިހާ ސަފުހާއެއްގައި ބީލަން ހުށަހަޅާ ފަރާތުގެ ނުވަތަ އެފަރާތުން އައްޔަން ކުރާ ފަރާތުގެ ސޮއި ކުރެވިފައިވާ އިނިޝަލް އޮންނަންވާނެއެވެ. އަދި ބީލަމުގެ ކޮންމެ ސަފުހާއެއްގައި ޖުމްލަ އޮތީ ކިތައް ސަފުހާގެ ތެރެއިން ކިތައްވަނަ ސަފުހާކަން އެނގޭގޮތަށް ތަރުތީބުން ސަފުހާ ނަންބަރުކޮށް ޖަހަންވާނެއެވެ.

3.3. 3.3.1 ޕްރައިވެޓް ލިމިޓެޑް ކުންފުނިތަކުން މެނޭޖިންގ ޑިރެކްޓަރު ނޫން އެހެން ފަރާތަކުން ބީލަމުގައި ޝާމިލުވާނަމަ އެ ފަރާތަކަށް ސޮއި ކުރުމުގެ ހުއްދަ ދެވިފައިވާކަން ބަޔާންކުރާ "ބޯޑު އޮފް ޑިރެކްޓަރސް"ގެ ޤަރާރެއް ހުށަހަޅަން ވާނެއެވެ.

3.3.2 ޕާޓްނަރޝިޕްތަކުގެ މެނޭޖިންގ ޕާޓްނަރު ނޫން އެހެން ފަރާތަކުން ބީލަމުގައި ޝާމިލުވާނަމަ އެ ފަރާތަކަށް ސޮއި ކުރުމުގެ ހުއްދަ ދެވިފައިވާކަން ބަޔާންކުރާ "ބޯޑު އޮފް ޑިރެކްޓަރސް"ގެ ޤަރާރެއް ހުށަހަޅަން ވާނެއެވެ.

3.3.2 ކޯޕަރޭޓިވް ސޮސައިޓީތަކުގެ ޗެއާޕާރސަން ނޫން އެހެން ފަރާތަކުން ބީލަމުގައި ޝާމިލުވާނަމަ އެ ފަރާތަކަށް ސޮއި ކުރުމުގެ ހުއްދަ ދެވިފައިވާކަން ބަޔާންކުރާ "ބޯޑު އޮފް ޑިރެކްޓަރސް"ގެ ޤަރާރެއް ހުށަހަޅަން ވާނެއެވެ.

3.3.4 ފަރުދީ ވިޔަފާރިތަކުގައި ވެރިފަރާތް ނޫން ފަރާތެއް ބީލަން ހުށަހަޅާ ލިޔުންތަކުގައި ސޮއިކުރާނަމަ އެފަރާތަކަށް ސޮއިކުރުމުގެ ހުއްދަ ދެވިފައިވާކަން ބަޔާންކުރާ "ބޯޑު އޮފް ޑިރެކްޓަރސް"ގެ ޤަރާރެއް ހުށަހަޅަން ވާނެއެވެ.

3.3.5 ސަރުކާރު ކުންފުނިތަކާއި، ޕަބްލިކް ލިމިޓެޑް ކުންފުނިތަކުން ބީލަމުގެ ލިޔުންތަކުގައި ސޮއިކުރާނީ، ޒިންމާދާރު ކުންފުނީގެ ފަރާތަކުންވެސް ސޮއި ކުރެވިދާނެއެވެ.

4. ހުށަހެޅޭނެ ބީލަމުގެ އަދަދު

4.1. ބީލަން ހުށަހަޅާ ކޮންމެ ފަރާތަކުންވެސް ހުށަހެޅޭނީ 1 (އެކެއް) ބީލަމެވެ. އެއް ބީލަމަށްވުރެ ގިނަ ބީލަން އެއްފަރާތަކުން ހުށަހަޅާފައިވާނަމަ އެފަރާތެއްގެ ހުށަހަޅާފައިވާ ހުރިހާ ބީލަމެއް ބާޠިލް ކުރެވޭނެއެވެ.

5. ބީލަން ބާޠިލްކުރުމުގެ ހައްގު

5.1. ބީލަން ބާޠިލުކުރުމުގައި ބީލަން ހުށަހެޅުމަށް ކުރިން އެންމެ ގަޑިއަކަށް ޒަރޫރަތް އެބީލަމެއް ހުށަހަޅާ ފަރާތަކަށް އެންގުމަކާނުލައެވެ. މިކަމަށް ހިނގާ އެއްވެސް ޚަރަދަކަށް ބީލަން ހުށަހެޅި ފަރާތަކަށް ޒިންމާއެއް ނުނަގާނެއެވެ.

6. އެހެނިހެން އުސޫލުތައް

6.1. ބީލަން ހުށަހަޅާ ފަރާތަކަށް، ކުޅުދުއްފުށި ސިޓީ ކައުންސިލްގެ އިދާރާގެ ޕްރޮކިއުމަންޓާއި ފައިސާއާއި ހިސާބުތަކުން ބޭފުޅުންގެ ޒިންމާ ހަވާލުވެފައިވާ މުވައްޒަފުނާ ނުވަތަ ޕްރޮކިއުމަންޓާ ގުޅޭ މައުލޫމާތާއި ސަރުކާރުގެ އެކިވަރުގެ މުވައްޒަފުންނާ ނުވަތަ އެ ޢާއިލާގެ އެއްވެސް ބޭފުޅެއްގެ މުވައްޒަފަކާ ގުޅުންހުރި ވިޔަފާރިއަކުން އެފަރާތަކުން ގުޅުންހުރިނަމަ، އެކަމުގެ ސާފު މައުލޫމާތު އެނގޭނެ ލިޔުމެއްގައި ސޮއިކޮށް ހުށަހަޅަންވާނެއެވެ.

6.2. މި މާއްދާގެ 6.1 ގައި ބަޔާންކޮށްފައިވާ މުވައްޒަފަކާ ގުޅުންހުރި ބީލަމެއްކަމަށް ބެލެވޭނީ، މާލިއްޔަތު ގަވާއިދުގެ 19.01 ވަނަ މާއްދާގެ (ރ) ގައި، "ކޮރަޕްޓް ޕްރެކްޓިސް" ނުވަތަ "ކޮލޫސިވް ޕްރެކްޓިސް" ކަމަށް މާނަކޮށްފައިވާ ފަރާތެއް ނުވަތަ އެފަދަ ފަރާތެއްގެ ބީލަމެއް ހިމެނޭ ގޮތަކަށެވެ.

(ނ) ބީލަމާގުޅޭ ލިޔުންތައް

7. ބީލަން ފޮތް ގައި ހިމެނޭ ބައިތައް

7.1. ބީލަމާގުޅޭ ލިޔުންތަކުގައި ހިމެނެނީ ބިޑީގައިވާ ލިސްޓުގައިވާ ލިޔުންތަކާއި، އެޓޭޗްމަންޓްތަކެވެ.

7.1.1 ބީލަން ޝީޓް (ސެކްޝަން-1)

7.1.2 ބީލަން ހުށަހަޅާ ފަރާތްތަކަށްދޭ އިރުޝާދު (ސެކްޝަން-2)

7.1.3 އެއްބަސްވުމުގެ ޢާންމު އަދި ހާއްސަ ޝަރުޠުތައް (ސެކްޝަން-3)

7.1.4 ޖަދުވަލުތައް (ސެކްޝަން-4)

7.1.5 ކޯޓޭޝަން (ސެކްޝަން - 5)

7.1.6 މަސައްކަތާބެހޭ މައުލޫމާތު (ސެކްޝަން–6)

8. ބީލަމުގައި ރަޖިސްޓްރީ ކުރުން

8.1. ބީލަމުގައި ރަޖިސްޓްރީވުމަށް އިޢުލާނުގައިވާ މުއްދަތުގެ ތެރޭގައި އިޢުލާނުގައިވާ ލިންކް މެދުވެރިކޮށް ރަޖިސްޓަރވާންވާނެއެވެ. ބީލަމުގައި ރަޖިސްޓަރވިކަން ކަށަވަރުކުރުމަކީ ބީލަން ހުށަހަޅާ ފަރާތުގެ ޒިންމާއެކެވެ.

8.2. އަންދާސީހިސާބު ހުށަހެޅޭނީ އިއުލާނުގައި ރަޖިސްޓަރީ ކުރުމަށް ދޫކުރެވިފައިވާ މުއްދަތުގެ ތެރޭގައި މިއިދާރާގައި ނަން ނޯޓުކުރުވިފައިވާ ފަރާތްތަކަށެވެ.

9. ބީލަމާ ގުޅޭގޮތުން މައުލޫމާތު ސާފުކުރުން

9.1. މި ބީލަމާއި ގުޅޭ ޕްރީބިޑް މީޓިން އޮންނަނީ "ބީލަން ޝީޓް" ގައި ބަޔާންކޮށްފައިވާނެއެވެ.

9.2. ބީލަމާގުޅޭގޮތުން އިތުރު މައުލޫމާތު ސާފުކުރަން ބޭނުންވާނަމަ ބީލަން ޝީޓްގައިވާ އީމެއިލަށް ލިޔުމުން ހުށަހަޅަންވާނެ، އެކަމުގެ މައުލޫމާތު ސާފުކޮށްދިނުމަށްފަހު ހުރިހާ ބީލަންވެރިންނަށް ލިޔުމުން ފޮނުވާނެއެވެ.

9.3. މި ބީލަން ފޮތުގައިވާ މައުލޫމާތާއި ގުޅިގެން ނުވަތަ މި ބީލަމާ ގުޅޭގޮތުން އިތުރަށް ސާފުކުރަން ކަމެއް އޮތް ނަމަ އެ ކަމެއްގެ މައުލޫމާތު ހޯދުމަކީ ބީލަން ހުށަހަޅާ ފަރާތުގެ ޒިންމާ އެކެވެ.

10. ބީލަމަށް ބަދަލު ގެނައުން

10.1. ބީލަން ހުށަހެޅުމުގެ މުއްދަތު ހަމަވުމުގެ ކުރިން ބީލަމަށް ކޮންމެހެން ގެނަންޖެހޭ ބަދަލެއް ގެނައުމަށް ފެނިއްޖެ ހިނދެއްގައި، އެޑެންޑަމްއެއް (އުނި/އިތުރު) ގެނެވޭނެއެވެ.

10.2. 10.1 ގައިވާ ގޮތަށް ދޫކުރާ އެޑެންޑަމްތަކީ ބީލަމުގެ ބައެކެވެ. އަދި އެ އުނިއިތުރު ބީލަމުގެ މައުލޫމާތު ސާފުކުރުމަށް ހާޒިރުވި ފަރާތްތަކަށް އީމެއިލް މެދުވެރިކޮށް ފޮނުވަންވާނެއެވެ. ނުވަތަ އެ ފަރާތަކާ އަތުއަތުން ހަވާލުކުރަންވާނެއެވެ.

(ށ) ބިޑް ތައްޔާރުކުރުން

11. ބިޑުގައި ބޭނުން ކުރާނެ ބަސް

11.1. ބިޑަށް ހުށަހަޅާ ފޯމުތަކާއި ބިޑާ ގުޅޭ ލިޔެކިޔުންތައް ތައްޔާރުކުރަންވާނީ އެއްގޮތަށް ދިވެހި ނުވަތަ އިނގިރޭސި ބަހުންނެވެ.

12. ބިޑުގައި ބޭނުން ކުރާ ފައިސާ

12.1. މި ބިޑުގައި އަގު ކޯޓުކުރަން ބޭނުންވާނީ ދިވެހި ރުފިޔާއިންނެވެ.

13. އަގު ހުށަހެޅުން

13.1. ބިޑުގައި ވަކި ގޮތަކަށް އަގު ހުށަހަޅާފައިވާނަމަ އެކަން ބިޑް ޝީޓުގައި ބަޔާންކޮށްފައިވާންވާނެއެވެ. ޖަދުވަލު 2 – ބިޑް ހުށަހަޅާ ފޯމުގައި ޖުމްލަ އަގު (ޖީއެސްޓީ އަލާވުން) ލިޔުއްވާ އަގު (ޖީއެސްޓީ) ޖަހާފައިވާ އަގާއި ދިމާނުވާނަމަ ހުށަހެޅި އަގުގެ ގޮތުގައި ބަލާނީ ޖުމްލަ އަގު (ޖީއެސްޓީ) ޖަހާފައިވާ އަގެވެ.

14. ބިޑުގެ މުއްދަތު

14.1. ބިޑުގެ މުއްދަތު ހަމަވާ ތާރީޚް ހުށަހަޅަންވާނީ ބިޑް ހުށަހަޅާ ތާރީޚުން ފެށިގެން 90 ދުވަހުގެ މުއްދަތަށެވެ.

15. ބިޑާއެކު ހުށަހަޅަންޖެހޭ ލިޔުންތައް

15.1. ބިޑާއެކު ހުށަހަޅަންޖެހޭ ލިޔުންތައް ސެކްޝަން 4 ގައި، ޖަދުވަލު 1 ގައި ބަޔާންކުރެވިފައިވާނެއެވެ. (ޖަދުވަލު 1 ގައި ކޮންމެހެން ހުށަހަޅަންޖެހޭ ކަމަށް ބަޔާން ކޮށްފައިވާ މައުލޫމާތު، ލިޔުމެއް ނުވަތަ ލިޔުންތައް މަދު ނުވަތަ ނެތްނަމަ ޑިސްކޮލިފައި ކުރެވޭނެއެވެ.)

(ނ) ބިޑް ހުށަހެޅުން

16. ބިޑް ބަންދު ކުރާނެ ގޮތް

16.1. ބިޑް އެންވެލޮޕެއްގެ ބަންދު ކުރެވިފައެވެ. މިއެންވެލޮޕެއް އެންމެ ބިޑެއް ބަލައިގަނެވޭނެއެވެ.

16.2. ސިޓީ ކައުންސިލްގެ ބާރުގައި ބިޑުގެ ނަން ލިޔެފައި އެންވެލޮޕްވާންވާނެއެވެ.

16.3. ސިޓީ ކައުންސިލްގެ ކަނޑައެޅިފައިވާ މަތީ ކަނުގައި ބިޑް ހުށަހަޅާ ފަރާތުގެ ނަމާއި އެޑްރެސް އަދި ފޯނު ނަމްބަރު ލިޔެފާ އެންވެލޮޕް ވާނެއެވެ.

16.4. ހުށަހަޅާ ބިޑްތަކެއް ހުށަހަޅާފައި ބަންދު ކުރެވިފައިވާ ސިޓީ ކައުންސިލްގައި ބިޑް ޝީޓުގައިވާ ގޮތަށް އެޑްރެސް ކުރެވިފައެވެ.

17. ބިޑް ހުށަހެޅުމުގެ ސުންގަޑި

17.1. މި މަސައްކަތަށް ނުވަތަ ޚިދުމަތަށް އަދި ހުށަހަޅާ ބިޑްތައް ހުށަހަޅަންވީ ސުންގަޑި ބިޑް ޝީޓުގައި ބަޔާންކޮށްފައިވާނެއެވެ.

17.2. މި މާއްދާގެ 18.1 ގައި ބަޔާން ކުރެވިފައިވާ ތާރީޚަކީ ސަރުކާރު ބަންދު ދުވަހެއްގެ ގޮތުގައި ސަރުކާރުން ހަމަޖެއްސައިފިނަމަ ބިޑް ހުށަހަޅަންޖެހޭ އެންމެފަހު ތާރީޚަކީ ވީހާ ޖަލްދީން އެންމެ އަވަހަށް އަންނަ ރަސްމީ ދުވަހުގެ ބިޑް ޝީޓުގައިވާ ގަޑިއާ ސުންގަޑިގައެވެ.

17.3. އީމެއިލް އަދި ފެކްސް އިން ފޮނުވާ އަންދާސީ ހިސާބުތައް ބަލައެއް ނުގަނެވޭނެއެވެ.

18. މުއްދަތުގެ ފަހުން ހުށަހަޅާ ބީލަން ބަލާއި މެދު އަމަލު ކުރާނެގޮތް:

18.1 ބީލަން ހުށަހެޅުމަށް ހަމަޖެހިފައިވާ ސުންގަޑީގެ ފަހުން ހުށަހަޅާ ބީލަންތައް ބަލައެއް ނުގަނެވޭނެއެވެ.

(ބ) ބީލަން ހުޅުވުމާއި އިވެލުއޭޝަން ކުރުން

19. ބީލަން ހުޅުވުން

19.1 މި ކައުންސިލަށް ހުށަހަޅާ ބީލަންތައް ހުޅުވާނީ ހަމަޖެހިފައި ވާ ބީލަން ހުށަހަޅާ ފަރާތްތަކުގެ ނުވަތަ އެފަރާތުން ބީލަން ހުޅުވާއިރު ހަމަޖެހިފައިވާ ތަނަށް ފޮނުވާ ފަރާތެއްގެ ހާޟިރުގައި ބީލަން ޝީޓުގައިވާ ތާރީޚުގައެވެ.

19.2 ބީލަން ހުޅުވުން އޮންލައިން ބީލަން ޝީޓުގައި ބަޔާންކޮށްފައިވާ އެޑްރެހުގައެވެ.

19.3 ބީލަން ހުޅުވުމަށް ހަމަޖެއްސޭފައިވާ ތާރީޚަކީ އެއްވެސް ސަބަބަކާ ހުރެ ސަރުކާރުން ބަންދު ދުވަހެއްގެ ގޮތުގައި ހަމަޖެއްސައިފިނަމަ ބީލަން ހުޅުވުން އޮންލައިން ޖެހިގެން އަންނަ ރަސްމީ ދުވަހުގެ ބީލަން ޝީޓުގައިވާ ގަޑިއާ ސުންގަޑީގައެވެ.

20. ހުށަހަޅާ ބީލަމުގައިވާ ކުށްތައް އިސްލާހުކުރުން

20.1 ޝަރުތު ފުރިހަމަވާ ބީލަންތަކުގެ ހިސާބުކުރުމުގެ މައްސަލަތައް އުސޫލަށް ބެލިގައި މިވާ ގޮތަކުގެ މަތިން އިސްލާހު ކުރެވޭނެއެވެ.

20.2 ބީލަމުގައިވާ ފައިސާގެ އަދަދާއި ދިވެހި ބަހުން ލިޔެފައިވާ ފައިސާގެ އަދަދު ތަފާތުވާނަމަ، ރަގަމު އަދަދުކަމުގައި ބަލާނީ ދިވެހި ބަހުން ލިޔެފައިވާ ފައިސާ އަދަދެވެ.

21. ބީލަމަށް ޗެކްކުރުމާއި ބީލަންތަކުގެ ޓެކްނިކަލް ސްޕެސިފިކޭޝަން ކަނޑައެޅުން

21.1 ބީލަމަށް އިވެލުއޭޝަންކުރުމުގެ ކުރިން ބީލަމުގައިވާ ކަންކަން ފުރިހަމަވޭތޯ ބަލާނެއެވެ.

21.1.1 ބިޑަރަކީ ޝަރުތު ފުރިހަމަވާ ފަރާތެއްކަން.

21.1.2 ހުށަހަޅަންޖެހޭ ލިޔުންތައް ހުށަހަޅާފައިވާ ފަރާތެއްކަން

22.1.3 ބީލަމުގައިވާ އެސްޕެސިފިކޭޝަންތަކުގައި އެކަށީގެންވާ ބޭނުމާ ކަނޑައެޅުން (ޓެކްނިކަލް ސްޕެސިފިކޭޝަން)

22. ބީލަމަށް އިވެލުއޭޝަން ކުރުން

22.1 ހުށަހަޅާ ބީލަންތަކުގެ ތެރެއިން އިވެލުއޭޝަން ކުރެވޭނީ 21.1 ގައިވާ ކަންކަން ފުރިހަމަވާ ބީލަންތަކެވެ.

23. ބީލަން ހަވާލުކުރާނެ ފަރާތް ކަނޑައެޅުން

23.1 ބީލަން ހަވާލުކުރާނެ ފަރާތެއް ކަނޑައަޅާނީ، ބީލަން ވަޒަންކުރުމުގެ ބޭނުން ކުރާ މިންގަނޑަށް ބަލައިގެން އެންމެ މާކްސްލިބޭ ފަރާތަކަށެވެ.

24. ވަކިވަކި ފަރާތްތަކާއި ދާއިރާތަކަށް އިސްކަންދިނުން (އުސޫލު ނަންބަރު 2022-23)

24.1 ދައުލަތުގެ އިދާރާތަކުން ކުރިއަށްގެންދާ 2،500،000 (ދެ މިލިއަން ފަސްލައްކަ) ރުފިޔާއާއި 5،000،000 (ފަސް މިލިއަން) ރުފިޔާއާ ދެމެދުގެ ޕްރޮކިއުމަންޓްތައް ހަވާލުކުރުމުގައި، ބިޑުގައިވާ ގޮތަށް އަމަލު ކުރަންވާނެއެވެ.

652 8831 info@kulhudhuffushicity.gov.mv www.kulhudhuffushicity.gov.mv @kfcitycouncil

(ހ) ޤައުމީ ބިޒިނަސްތެރިންގެ ތެރޭގައި އެ ރަށަކަށް ނިސްބަތްވާ ފަރާތެއް ހިމެނޭކަމުގައި ވާނަމަ، އެ ރަށަށް ނިސްބަތްވާ ބިޒިނަސްތެރިންގެ ތެރެއިން އެންމެ މަތިން ރޭޓިންގް ލިބޭ ފަރާތުން ހުށަހަޅާ ބީލަމުގެ އަގާއި، މުޅި ބީލަމުގައި އެންމެ މަތިން ރޭޓިންގް ލިބިފައިވާ ފަރާތުން ހުށަހަޅާ ބީލަމުގެ އަގުގެ ފަރަގު 10% (ދިހައެއް އިންސައްތަ) އަށްވުރެ ބޮޑުނުވާ ކަމުގައި ވާނަމަ، އެ ރަށަކަށް ނިސްބަތްވާ ފަރާތާ ބީލަން ހަވާލުކުރަން ނިންމަންވާނެއެވެ.

(ށ) މި އަކުރުގެ (ހ) ގައި ބަޔާންކޮށްފައިވާ ގޮތަކަށް ފެތޭ ބީލަމެއް ނެތް ނަމަ، ޤައުމީ ބިޒިނަސްތެރިންގެ ތެރޭގައި އެ އަތޮޅަކަށް ނިސްބަތްވާ ފަރާތެއް ހިމެނޭތޯ ބަލަންވާނެއެވެ. އެގޮތުން، އެ އަތޮޅަށް ނިސްބަތްވާ ބިޒިނަސްތެރިންގެ ތެރެއިން އެންމެ މަތިން ރޭޓިންގް ލިބޭ ފަރާތުން ހުށަހަޅާ ބީލަމުގެ އަގާއި، މުޅި ބީލަމުގައި އެންމެ މަތިން ރޭޓިންގް ލިބިފައިވާ ފަރާތުން ހުށަހަޅާ ބީލަމުގެ އަގުގެ ފަރަގު 5% (ފަހެއް އިންސައްތަ) އަށް ވުރެ ބޮޑުނުވާ ކަމުގައި ވާނަމަ، އެ އަތޮޅަކަށް ނިސްބަތްވާ ފަރާތާ ބީލަން ހަވާލުކުރަން ނިންމަންވާނެއެވެ.

(ނ) މި އަކުރުގެ (ހ) އަދި (ށ) ގައި ބަޔާންކޮށްފައިވާ ގޮތަކަށް ފެތޭ ބީލަމެއް ނެތްނަމަ، އެންމެ މަތިން ރޭޓިންގް ލިބިފައިވާ ދިވެހި ފަރާތާ ބީލަން ހަވާލުކުރަން ނިންމަންވާނެއެވެ.

(ރ) މި އަކުރުގެ (ހ) ، (ށ) އަދި (ނ) ގައި ބަޔާންކޮށްފައިވާ ގޮތަކަށް ފެތޭ ބީލަމެއް ނެތްނަމަ، އެންމެ މަތިން ރޭޓިންގް ލިބިފައިވާ ފަރާތާ ބީލަން ހަވާލުކުރަން ނިންމަންވާނެއެވެ.

24.2. ދައުލަތުގެ އޭޖެންސީތަކުން ކުރިއަށްގެންދާ 2،500،000 (ދެ މިލިއަން ފަސްލައްކަ) ރުފިޔާއަށްވުރެ ކުޑަ ޕްރޮކިއުމަންޓްތައް ހަވާލުކުރުމުގައި ތިރީގައިވާ ގޮތަށް އަމަލު ކުރަން ވާނެއެވެ.

(ހ) އެންމެ ކުދި، ކުދި އަދި މެދުފަންތީގެ ވިޔަފާރިއެއްގެ ގޮތުގައި ރަޖިސްޓަރީ ކޮށްފައިވާ ފަރާތެއް ޤައުމީ ބިޒިނަސްތެރިންގެ ތެރޭގައި ހިމެނޭ ކަމުގައި ވާނަމަ، އެ ފަރާތުން ހުށަހަޅާ ބީލަމުގެ އަގާއި، މުޅި ބީލަމުގައި އެންމެ މަތިން ރޭޓިންގް ލިބިފައިވާ ފަރާތުން ހުށަހަޅާ ބީލަމުގެ އަގުގެ ފަރަގު 15% (ފަނަރަ އިންސައްތަ) އަށްވުރެ ބޮޑުނުވާ ކަމުގައި ވާނަމަ، އެންމެ ކުދި، ކުދި އަދި މެދުފަންތީގެ ވިޔަފާރިއެއްގެ ގޮތުގައި ރަޖިސްޓަރީ ކޮށްފައިވާ ފަރާތާ ބީލަން ހަވާލުކުރަން ނިންމަންވާނެއެވެ.

652 8831 info@kulhudhuffushicity.gov.mv www.kulhudhuffushicity.gov.mv @kfcitycouncil

(ށ) މި އަކުރުގެ (ހ) ގައި ބަޔާންކޮށްފައިވާ ހާލަތަށް ފޮށި ބަލައިގަތުމަށް ނުކުންނަމަ، ފާސްވި ބީލަންވެރިންގެ ތެރޭގައި އެ ރަށަކަށް ނިސްބަތްވާ ފަރާތެއް ހިމެނޭ ކަމުގައި ވާނަމަ، އެ ރަށަށް ނިސްބަތްވާ ބީލަންވެރިންގެ ތެރެއިން އެންމެ މަތިން ޕޮއިންޓް ލިބޭ ފަރާތުން ހުށަހެޅި ބީލަމުގެ އަގާއި، އޭގެ ބީލަމުގައި އެންމެ މަތިން ޕޮއިންޓް ލިބިފައިވާ ފަރާތުން ހުށަހެޅި ބީލަމުގެ އަގުގެ ފަރަގު 10% (ދިހައެއް އިންސައްތަ) އަށްވުރެ ބޮޑުނުވާ ކަމުގައި ވާނަމަ، އެ ރަށަކަށް ނިސްބަތްވާ ފަރާތަށް ބީލަން ހަވާލުކުރަން ނިންމަންވާނެއެވެ.

(ނ) މި އަކުރުގެ (ހ) އަދި (ށ) ގައި ބަޔާންކޮށްފައިވާ ހާލަތަށް ފޮށި ބަލައިގަތުމަށް ނުކުންނަމަ، ފާސްވި ބީލަންވެރިންގެ ތެރޭގައި އެ އަތޮޅަކަށް ނިސްބަތްވާ ފަރާތެއް ހިމެނޭތޯ ބަލަންވާނެއެވެ. އެގޮތުން، އެ އަތޮޅަށް ނިސްބަތްވާ ބީލަންވެރިންގެ ތެރެއިން އެންމެ މަތިން ޕޮއިންޓް ލިބޭ ފަރާތުން ހުށަހެޅި ބީލަމުގެ އަގާއި، އޭގެ ބީލަމުގައި އެންމެ މަތިން ޕޮއިންޓް ލިބިފައިވާ ފަރާތުން ހުށަހެޅި ބީލަމުގެ އަގުގެ ފަރަގު 5% (ފަހެއް އިންސައްތަ) އަށްވުރެ ބޮޑުނުވާ ކަމުގައި ވާނަމަ، އެ އަތޮޅަކަށް ނިސްބަތްވާ ފަރާތަށް ބީލަން ހަވާލުކުރަން ނިންމަންވާނެއެވެ.

(ރ) މި އަކުރުގެ (ހ) ، (ށ) އަދި (ނ) ގައި ބަޔާންކޮށްނުވާ ހާލަތަށް ފޮށި ބަލައިގަތުމަށް ނުކުންނަމަ، އެންމެ މަތިން ޕޮއިންޓް ލިބިފައިވާ ދިވެހި ފަރާތަށް ބީލަން ހަވާލުކުރަން ނިންމަންވާނެއެވެ.

(ބ) މި އަކުރުގެ (ހ) ، (ށ) ، (ނ) އަދި (ރ) ގައި ބަޔާންކޮށްފައިނުވާ ހާލަތަށް ފޮށި ބަލައިގަތުމަށް ނުކުންނަމަ، އެންމެ މަތިން ޕޮއިންޓް ލިބިފައިވާ ފަރާތަށް ބީލަން ހަވާލުކުރަން ނިންމަންވާނެއެވެ.

25. ބީލަންވެރިން ނިސްބަތްވާ ސަރަހައްދު ކަނޑައަޅާނެ މިންގަނޑު

25.1. މި އުސޫލުގެ ބޭނުމަށް، ވަކި ސަރަހައްދަކަށް ނިސްބަތްވާ ވިޔަފާރިއެއްގެ ގޮތުގައި ބަލާނީ ގޮތުގައި، ތިރީގައި ބަޔާންކޮށްފައި މިވަނީއެވެ.

(ހ) ބީލަންވެރިޔާ އަމިއްލަ ފަރުދެއް ނަމަ، އެ ފަރުދެއްގެ ދާއިމީ އެޑްރެސް ބަލައިގެން. ނުވަތަ؛

(ށ) ބީލަންވެރިޔާ ފަރުދަކަށް ނޫން ވިޔަފާރިއެއް ނަމަ، އެ ވިޔަފާރިއެއް ރަޖިސްޓްރީކޮށްފައިވާ ރަށަށް ބަލައިގެން.

(ނ) މި މާއްދާގެ (ހ) އާއި (ށ) ގައި ބަޔާންކޮށްފައިވާ ވިޔަފާރިއެއް ނިސްބަތްވާ ސަރަހައްދުގެ ޒޯނުގައި ބަލަންވާނީ، އަންނަނިވި ގޮތަށެވެ.

1. ބިންފަރާތަކީ އަމިއްލަ ފަރުދެއް ނަމަ، ބިމަށް އިއުތިރާފްކުރި އަހަރުގެ ޖަނަވަރީމަހުގެ 1 ވަނަ ދުވަހު އެ ފަރާތް ރަޖިސްޓަރީކޮށްފައިވާ ދާއިމީ އެޑްރެހަށް؛ ނުވަތަ

2. ބިމަށް އިއުތިރާފްކުރި އަހަރުގެ ކުރިން ރަޖިސްޓަރީވެފައިވާ ވިޔަފާރިއެއް ނަމަ، ބިމަށް އިއުތިރާފްކުރި އަހަރުގެ ޖަނަވަރީމަހުގެ 1 ވަނަ ދުވަހު އެ ވިޔަފާރި ރަޖިސްޓަރީކޮށްފައިވާ ޒޯނަށް؛ ނުވަތަ

3. ބިމަށް އިއުތިރާފްކުރި އަހަރުގެ ތެރޭގައި ރަޖިސްޓަރީ ކުރެވިފައިވާ ވިޔަފާރިއެއް ނަމަ، އެ ވިޔަފާރިއެއް އެންމެ ފުރަތަމަ ރަޖިސްޓަރީކޮށްފައިވާ ޒޯނަށެވެ.

26. ބިމުގެ ނިސްބަތްވާ ސަރަހައްދު ކަނޑައަޅާނެ މިންގަނޑު

26.1 މި އުސޫލުގެ ބޭނުމަށް، ބިމުގެ ނިސްބަތްވާ ސަރަހައްދު ކަނޑައަޅާނީ، އަންނަނިވި ގޮތަށެވެ.

(ހ) ވަކި ރަށަކަށް ނިސްބަތްކޮށްދޭން ހުށަހެޅޭ ބިމެއް އެ ރަށަކަށް ނިސްބަތްވުން.

(ށ) ވަކި ރަށަކަށް ކަނޑައަޅާފައިވާ ހުށަހަޅާ ބިމެއް އެ ރަށަކަށް ނިސްބަތްވުން.

(ނ) އަތޮޅުތެރޭގައި ގާއިމުކޮށްފައި ހުރި ދާއިރާތަކުގެ އޮފީހަކުން ހުށަހަޅާ ބިމެއް އެ އޮފީސް ގާއިމުކޮށްފައި ހުރި ރަށަކަށް ނިސްބަތްވުން.

(ރ) އެއް ރަށަކަށްވުރެ ގިނަ ރަށްތަކަކަށް ނިސްބަތްކޮށް ހުށަހަޅާ ބިންތަކުގައި އެ ބިމުގައި ހިމެނޭ އަދި އެ ބިމުގެ ކަނޑައެޅުނު ހުރި ރަށަކަށް ނިސްބަތްވުން.

27. ބިންތަން ކުއްޔަށްދޫކުރުން

27.1 އިޢުލާނާ ގުޅިގެން ބިމަށް ހުށަހަޅާއިރު ފުރިހަމަކުރަންޖެހޭ މަޢުލޫމާތާއި ހުށަހަޅަންޖެހޭ ލިޔުންތައް ހުށަހަޅައިނުލާނަމަ ބިންތައް ބަލައިނުގަތުމުގެ އިޚްތިޔާރު ވެރިފަރާތަށް ލިބިގެންވެއެވެ. އަދި ބިންތައް ބަލައިގަނެވުނުކަމުގައިވީނަމަވެސް ފުރިހަމަނުވާ ބިންތައް ބާޠިލުކުރުމުގެ އިޚްތިޔާރުވެސް ވެރިފަރާތަށް ލިބިގެންވެއެވެ. އަދި ބިންތައް ބަލައިގަތުމަށްފަހު ހުށަހަޅާފައިވާ އަގުތަކަކީ އެކަށީގެންނުވާ އަގުތަކެއްކަމަށް ނުވަތަ އެކަށީގެންނުވާ އަދަދަކަށް ބިމަށް ހުށަހަޅައިފިނަމަވެސް ބިންތައް ކުއްޔަށްދޫކުރުމުގެ އިޚްތިޔާރު މަސައްކަތުގެ ވެރިފަރާތަށް ލިބިގެންވެއެވެ.

28. ބީލަން ކާމިޔާބުކުރާ ފަރާތް ހޮވައި، އެކަން އެންގުން

28.1. ބީލަން ކާމިޔާބުވި ފަރާތަށާއި، ކާމިޔާބުނުވި ފަރާތްތަކަށް ލިޔުމުން އަންގާނެއެވެ.

29. އެއްބަސްވުމުގައި ސޮއި ކުރުން

29.1. ބީލަން ކާމިޔާބުކުރިފަރާތަށް އެކަމުގެ ލިޔުން ފޮނުވާތާ ގިނަވެގެން ބަންދުނޫން 30 (ތިރީސް) ދުވަހުގެ ތެރޭގައި ބީލަން ކާމިޔާބުކުރި ފަރާތާއި ދެމެދު މަސައްކަތުގެ އެއްބަސްވުމުގައި ސޮއި ކުރަންވާނެއެވެ.

29.2. 29.1 ގައި ބަޔާންކޮށްފައިވާ ގޮތުގެމަތިން އެ މުއްދަތުގެތެރޭގައި އެއްބަސްވުމުގައި ސޮއި ނުކުރައްވައިފިނަމަ، މިމަސައްކަތް ހަވާލުކުރުމަށް ނިންމާފައިވާ ނިންމުން ބާތިލުކުރެވޭނެއެވެ.

29.3. އެއްބަސްވުމުގައި ސޮއިކުރުމަށްފަހު މަސައްކަތް ދޫކޮށްލައިފިނަމަ ނުވަތަ އެއްބަސްވުމުގައި ސޮއިކުރުމަށްފަހު މަސައްކަތް ފެށިޔަސް ނުކޮށް މަސައްކަތް ދޫކޮށްލައިފިނަމަ ދައުލަތުގެ މާލިއްޔަތުގެ ގަވާއިދުގެ 17.19 ގައި ބަޔާންކޮށްފައިވާ ގޮތުގެމަތިން ފިޔަވަޅުއެޅޭނެއެވެ.

(ޅ) ހުށަހަޅަންޖެހޭ ސެކިއުރިޓީތައް

30. ބިޑް ސެކިއުރިޓީ

30.1. ބިޑް ސެކިއުރިޓީ ހުށަހަޅަން ޖެހޭނީ ކަމަށް ބީލަން ޝީޓުގައި ބަޔާން ކޮށްފައިވާނަމަ، ބަޔާންކޮށްފައިވާ އަދަދުގެ ބިޑް ސެކިއުރިޓީގެ އަސްލު ހުށަހަޅަންވާނެއެވެ.

30.2. ބިޑް ސެކިއުރިޓީގެ ގޮތުގައި ހުށަހަޅަންޖެހޭނީ ސަރުކާރުން ގަބޫލުކުރާ ބޭންކަކުން ނުވަތަ ދިވެހިރާއްޖޭގައި ޤާއިމުކުރެވިފައިވާ ފައިނޭންޝަލް އިންސްޓިޓިއުޝަނަކުން މި ފޯމެޓަކަށް ދޫކޮށްފައިވާ ސެކިއުރިޓީ ނުވަތަ ގެރެންޓީގެ އަސްލެވެ. ބިޑް ސެކިއުރިޓީ ހުށަހަޅަންވާނީ ގޮތުގެ ނަމޫނާއަށް **ޖަދުވަލު** 5 ގައި ވާނެއެވެ.

30.3. ބީލަން ކާމިޔާބު ނުވާ ފަރާތަށް އެކަން އަންގާ ތާރީޚުން ފެށިގެން ރަސްމީ ބަންދު ނޫން 7 (ހަތެއް) ދުވަހުގެ ތެރޭގައި ބީލަން ކާމިޔާބު ނުވާ ފަރާތްތަކުގެ ބިޑް ސެކިއުރިޓީ ބަލާ އެފަރާތްތަކަށް ކޮށްކަމަށް އިނގޭނޭ ޒާބިޠާ ރަސްމީ ލިޔުމާއި ހިފައިގެން އަނބުރާދޭނެއެވެ.

30.4. ބީލަން ހުށަހެޅުމަށްފަހު ބީލަން ހުށަހެޅި ފަރާތްތަކުން ބީލަމުން ވަކިވެއްޖެނަމަ ނުވަތަ ބީލަން ކާމިޔާބުކުރާ ފަރާތަށް ބީލަން ކާމިޔާބުވިކަމުގެ ލިޔުން ލިބުމަށްފަހު ބީލަން ކެންސަލް ކޮށްފިނަމަ އެފަރާތުން ހުށަހަޅާފައިވާ ބިޑް ސެކިއުރިޓީ ދައުލަތަށް ނެގޭނެއެވެ.

30.5. ބިޑް ސެކިއުރިޓީގެ މުއްދަތަކީ ބިޑް ހުށަހަޅާ ތާރީޚުން ފެށިގެން 90 ދުވަހެވެ.

31.1. އެޑްވާންސް ފައިސާ ހޯދުމަށް އެދި ހުށަހަޅައިފިނަމަ، ދައުލަތުގެ މާލިއްޔަތުގެ ގަވާއިދާ އެއްގޮތަށް އެޑްވާންސް ފައިސާ ދޫކުރެވިދާނެއެވެ.

652 8831 info@kulhudhuffushicity.gov.mv www.kulhudhuffushicity.gov.mv @kfcitycouncil

31. އެޑްވާންސް ފައިސާ އަދި އެޑްވާންސް ފައިސާގެ ގެރެންޓީ

31.2. އެޑްވާންސް ފައިސާ ދޫކުރެވޭނީ ޕްރޮކިއުމަންޓްގެ ޖުމްލަ އަގު -/250,000 (ދެލައްކަ ފަންސާސް ހާސް) ދިވެހި ރުފިޔާއަށްވުރެ ބޮޑުވާނަމައެވެ.

31.3. އެޑްވާންސް ފައިސާ ހޯދުމަށްއެދި ހުށަހަޅާނަމަ، މަސައްކަތް ހަވާލުވާތާ 45 (ސާޅީސް ފަހެއް) ދުވަހުގެ ތެރޭގައި އެޑްވާންސް ފައިސާއަށް އެދި ހުށަހަޅަންވާނެއެވެ.

31.4. އެޑްވާންސް ފައިސާ ހޯދުމަށް ހުށަހަޅާއިރު އެޑްވާންސް ޕޭމަންޓް ގެރެންޓީގެ ގޮތުގައި ސަރުކާރުން ގަބޫލުކުރާ ބޭންކަކުން ނުވަތަ ދިވެހިރާއްޖޭގައި ގާއިމުކުރެވިފައިވާ ފައިނޭންޝަލް އިންސްޓިޓިއުޝަނަކުން މި ޕްރޮޖެކްޓަކަށް ދޫކޮށްފައިވާ ސެކިއުރިޓީ ގޮތުގައި ގެރެންޓީއެއް ހުށަހަޅަންވާނެއެވެ.

31.5. އެޑްވާންސް ފައިސާގެ ގޮތުގައި ދޫކުރެވޭނީ މަސައްކަތުގެ ޖުމްލަ އަގުގެ 15% (ފަނަރަ އިންސައްތަ) އަށްވުރެ ބޮޑުނޫން އަދަދެކެވެ. އަދި އެޑްވާންސްގެ ގޮތުގައި ދޫވާ ފައިސާ މަސައްކަތަށް ކުރަމުންދާއިރު ނުވަތަ ޚިދުމަތް ހޯދުމުންދާއިރު ހުށަހަޅާ ބިލްތަކުން، ކޮންޓްރެކްޓްގެ ޖުމްލަ އަގުގެ ނިސްބަތުން އުނިކުރެވޭނެއެވެ.

32. ޕާފޯމަންސް ގެރެންޓީ

32.1. ބީލަން ހުށަހަޅާ އަގަކީ -/500,000 ރުފިޔާއަށްވުރެ މަތީގެ އަގެއްނަމަ ބީލަން ކާމިޔާބުވާ ފަރާތުން ސަރުކާރު ގަބޫލުކުރާ ބޭންކަކުން ނުވަތަ ދިވެހިރާއްޖޭގައި ގާއިމުކުރެވިފައިވާ ފައިނޭންޝަލް އިންސްޓިޓިއުޝަނަކުން މި ޕްރޮޖެކްޓަކަށް ދޫކޮށްފައިވާ ސެކިއުރިޓީ ގޮތުގައި ގެރެންޓީއެއްގެ އަސްލު ޕާފޯމަންސް ގެރެންޓީގެ ގޮތުގައި ހުށަހަޅަންވާނެއެވެ.

32.2. ޕާފޯމަންސް ގެރެންޓީ ބަހައްޓަން ބީލަން ކާމިޔާބުވި ފަރާތަށް ދޫވާ މުއްދަތުގައި ޕާފޯމަންސް ގެރެންޓީ ނުބަހައްޓައިފިނަމަ، މިމަސައްކަތް ހަވާލުކުރުމަށް ނިންމާފައިވާ ނިންމުން ބާތިލުކުރުމަށްފަހު، އެފަރާތުން ހުށަހަޅާފައިވާ ބިޑް ސެކިއުރިޓީ ދައުލަތަށް ނަގާނެއެވެ.

32.3. ޕާފޯމަންސް ގެރެންޓީގެ ގޮތުގައި ހުށަހަޅަންވާނީ ސަރުކާރު ގަބޫލުކުރާ ބޭންކަކުން ނުވަތަ ދިވެހިރާއްޖޭގައި ގާއިމުކުރެވިފައިވާ ފައިނޭންޝަލް އިންސްޓިޓިއުޝަނަކުން މި ޕްރޮޖެކްޓަކަށް ދޫކޮށްފައިވާ ސެކިއުރިޓީ ގޮތުގައި ގެރެންޓީގެ އަސްލެވެ.

32.4. ޕާފޯމަންސް ގެރެންޓީގެ މުއްދަތަކީ ޕާފޯމަންސް ގެރެންޓީ ހުށަހަޅާ ތާރީޚުން ފެށިގެން އެގްރީމަންޓްގެ މުއްދަތެވެ.

32.5. ކޮންޓްރެކްޓްގައި ސަޕްލައިކުރަންވާ މަސައްކަތް ނުވަތަ އެ ކޮންޓްރެކްޓް ދޫކޮށްލައިފިނަމަ، ނުވަތަ މަސައްކަތް ފުރިހަމަކުރަން ވަކިސަބަބަކުން މަސައްކަތް ފުރިހަމަކުރަން ހުއްޓާލައިފިނަމަ، އެ ކޮންޓްރެކްޓާ ގުޅިގެން ޕާފޯމަންސް ސެކިއުރިޓީއެއް ބަހައްޓާފައިވާނަމަ، އެ ޕާފޯމަންސް ސެކިއުރިޓީ ފައިސާ ދައުލަތަށް ނަގަންވާނެއެވެ.

33. މަސައްކަތް ހަވާލުކުރުމާއި މަސައްކަތް ބެލުން

33.1. ދައުލަތުގެ މާލިއްޔަތުގެ ގަވާއިދުގެ 10.45 ވަނަ މާއްދާގެ (ހ) ގައިވާ ގޮތުގެ މަތިން "ނޯޓިފިކޭޝަން އޮފް އިންޓެންޝަން ޓު އެވޯޑް" ލިބޭ ހުރިހާ ބީލަންވެރިންނަށް، ނޯޓިފިކޭޝަން ފޮނުވާ ތާރީޚާ ޖެހިގެން އަންނަ ދުވަހުން ފެށިގެން ސަރުކާރު ބަންދުނޫން 3 (ތިނެއް) ދުވަހުގެ މުއްދަތުގައި ދޫކުރާނެއެވެ. ބީލަމެއް ވަކި ފަރާތަކާ ހަވާލުކުރުމުގެ ކުރިން އެބީލަމަކާ ގުޅިގެން މަސައްކަތެއް އޮތުމަކަ، މިމުއްދަތުގެ ތެރޭގައި ކުޅުދުއްފުށި ސިޓީ ކައުންސިލްގެ ޕްރޮކިއުމަންޓް އޮފީސަރަށް ހުށަހެޅެންވާނެއެވެ.

33.2. ދައުލަތުގެ މާލިއްޔަތުގެ ގަވާއިދުގެ 11.02 ގައި ބާރުއަޅާފައިވާ ގޮތުގައި ބީލަމުގައި ގަވާއިދާ ޚިލާފަށް ކުރާ ކަންތައްތަކަށް ބެލުމަށް ހުށަހަޅަންވާނީ ދައުލަތުގެ މާލިއްޔަތު ވުޒާރާގެ ސަރކިއުލަރ ނަންބަރު 13-K/CIR/2018/01 ގެ ޖަދުވަލު 18 ގައިވާ "ބީލަން އިޢުލާނުކުރި އޮފީހުގެ ޕްރޮކިއުމަންޓް އޮފީސަރ ބެލެނިވެރިޔާ މަސައްކަތު ހުށަހަޅާ ފޯމް-ޝަކުވާ ހުށަހަޅާ" PR-14 ފޯމުންނެވެ.

33.3. ދައުލަތުގެ މާލިއްޔަތުގެ ގަވާއިދުގެ 11.02 ގައި ބާރުއަޅާފައިވާ ގޮތުގައި ބީލަމުގައި ގަވާއިދާ ޚިލާފަށް ކުރާ ކަންތައްތަކަށް ބެލުމަށް ހުށަހެޅުމުން، މަސައްކަތު ހުށަހަޅާ ފަރާތުން ފޮނުވާ ސަރުކާރު ބަންދު ނޫން 5 (ފަހެއް) ދުވަހުގެ ތެރޭގައި، މަސައްކަތު ނިންމައި، މަސައްކަތު ނިންމުމުގެ ލިޔުމާއެކު މަސައްކަތު ހުށަހެޅި ފަރާތަށް، ދައުލަތުގެ މާލިއްޔަތު ވުޒާރާގެ ސަރކިއުލަރ ނަންބަރު 13-K/CIR/2018/01 ގެ ޖަދުވަލު 19 ގައިވާ "ބީލަމުގެ މަސައްކަތާއި ގުޅިގެން ޕްރޮކިއުމަންޓް އޮފީސަރުގެ ޖަވާބު" PR-14 ފޯމުން ޖަވާބު ތައްޔާރުކޮށް އަންގާނެއެވެ.

33.4. ދައުލަތުގެ މާލިއްޔަތުގެ ގަވާއިދުގެ 11.02 ގައި ބާރުއަޅާފައިވާ ގޮތުގައި، ބީލަމުގެ ކަމެއް ހިނގައިދިޔަ ގޮތާމެދު ހިތްހަމަނުޖެހިގެން ހުށަހަޅާ މަސައްކަތެއް ޕްރޮކިއުމަންޓް އޮފީސަރ ބަލައި ނިންމި ގޮތާމެދު، ޝަކުވާގައި ބާރުއަޅާފައިވާ ކަންތައްތަކާމެދު ކަމާގުޅޭ ހިތްހަމަނުޖެހޭނަމަ، އެމަސައްކަތެއް އަލުން ބަލައިދިނުމަށް އެދި ހުށަހެޅުމުގެ ހައްގު، ޕްރޮކިއުމަންޓް އޮފީސަރަށް މަސައްކަތް ހުށަހެޅި ފަރާތަށް ލިބިގެންވެއެވެ. އަދި ޕްރޮކިއުމަންޓް އޮފީސަރުގެ ނިންމުމާ ގުޅިގެން ބީލަން ކޮމިޓީބާވާ ފަރާތް ބަދަލުވާ ކަމުގައި، ޝަކުވަތަ ބީލަން ކޮމިޓީބާވާ ފަރާތަކަށް ވެސް ޕްރޮކިއުމަންޓް އޮފީސަރު ބޭނުން މަސައްކަތު ހުށަހެޅުމުގެ ފުރުޞަތު ލިބިގެންވެއެވެ. މިގޮތުން، އަލުން ބެލުމަށް ހުށަހަޅާ މަސައްކަތަކީ ހުށަހެޅީ ޕްރޮކިއުމަންޓް އޮފީސަރު ބޭނުން އެޕްރޫވްކޮށް މިނިސްޓްރީއަށެވެ.

(ށ) ޕްރޮކިއުމަންޓް އެޖެންސީއަށް ހުށަހަޅާފައިވާ މައްސަލައެއް ބަލައި ނިންމުމުގައި، ތިރީގައިވާ ހާލަތްތަކުން ކޮށް ހާލަތެއް އޮތްކަމަށް މައްސަލަ ހުށައެޅި ފަރާތަށް ގަބޫލުކުރެވުން.

(1) ޕްރޮކިއުމަންޓް އެޖެންސީއަށް މައްސަލައެއް ހުށަހަޅާތާ ރަސްމީ ބަންދު ނޫން 5 (ފަހެއް) ދުވަހުގެ ތެރޭގައި ޕްރޮކިއުމަންޓް އެޖެންސީން ވަކި ގޮތެއް ނިންމާފައިނުވުން؛

(2) ޕްރޮކިއުމަންޓް އެޖެންސީ މައްސަލަ ނިންމި ގޮތާމެދު، މައްސަލަ ހުށައެޅި ފަރާތުން ހިތްހަމަނުޖެހުން؛

(3) ބީލަންވެރިޔާ މައްސަލައެއް ހުށަހަޅާފައިވަނިކޮށް އެމައްސަލައަށް ޖަވާބުނުދީ، އެ ބީލަމަކާ ގުޅޭ ކޮންޓްރެކްޓެއް އަމަލުކުރަން ފެށުން.

(ނ) ބީލަމުގެ ކަމެއް ހިނގައިދިޔަ ގޮތް ބެލުމަށް މިނިސްޓަރަށް ފެނިއްޖެ ހިނދެއްގައި، އެބީލަމެއްގެ ކަންކަން ބަލައިދިނުމަށް އެދި ޕްރޮކިއުމަންޓް އެޕީލް ބޯޑަށް މައްސަލަ ހުށައެޅުމުގެ ފުރުސަތު މިނިސްޓަރަށް ލިބިގެންވެއެވެ.

34. ޕްރޮކިއުމަންޓް އެޕީލް ބޯޑުން މައްސަލަ އަލުން ބެލުން

34.1. މާލިއްޔަތު ގަވާއިދުގެ 11.03 ވަނަ މާއްދާގެ ދަށުން މައްސަލަ އަލުން ބެލުމަށް ޕްރޮކިއުމަންޓް އެޕީލް ބޯޑަށް ހުށަހަޅާނީ ދައުލަތުގެ މާލިއްޔަތުގެ ސަރކިއުލަރ ނަންބަރު 13-K/CIR/2018/01 ގެ ޖަދުވަލު 21 ގައިވާ ފޯމުންނެވެ.

34.2. ޕްރޮކިއުމަންޓް އެޕީލް ބޯޑަށް ހުށަހަޅާ މައްސަލައެއް ގަބޫލުކުރެވޭނީ، ޕްރޮކިއުމަންޓް އެޖެންސީން އެމައްސަލައެއް ނިންމި ދުވަހުން ފެށިގެން ނުވަތަ އެ މައްސަލައެއް ނިންމަންޖެހޭ ދުވަހުން ފެށިގެން، ސަރުކާރު ބަންދު ނޫން 3 (ތިނެއް) ދުވަހުގެ ތެރޭގައި ހުށަހަޅާ މައްސަލަތަކެވެ.

ޕްރޮކިއުމަންޓް އެޕީލް ބޯޑަށް މައްސަލައެއް ހުށަހެޅުމުން، އަންނަނިވި ކަންކަން އެބޯޑުގެ ފަރާތުން ކުރާނެއެވެ.

(1) އެމައްސަލައެއް ހުށައެޅުމާއެކު، އެންމެ އަވަސް ފުރުސަތެއްގައި، މައްސަލަ ބަލަން ފެށުން؛ އަދި

(2) އެމައްސަލައެއް ހުށައެޅުނުތާ، ސަރުކާރު ބަންދުނޫން 14 (ސާދަ) ދުވަހުގެ ތެރޭގައި އެ މައްސަލައެއް ނިންމައި، މައްސަލަ ނިންމި ގޮތް، މައްސަލަ ހުށައެޅި ފަރާތަށް ލިޔުމުން އެންގުން.

34.3. ބީލަމުގެ މައްސަލައަކާ ގުޅިގެން ޕްރޮކިއުމަންޓް އެޕީލް ބޯޑުން ވަކި ކަމެއް ވަކި ގޮތަކަށް ނިންމައިފިނަމަ، އެ ނިންމުމުގެ ތަޢައްލުޤުވާ ފަރާތަކުން އެ ނިންމުމާ އެއްގޮތަށް އަމަލުކޮށް ތަންފީޒުކުރަންވާނެއެވެ.

35. ޕްރޮކިއުމަންޓް އަޕީލް ބޯޑުގެ ނިންމުންތަކަށް އަމަލު ކުރުން

35.1 ޕްރޮކިއުމަންޓް އަޕީލް ބޯޑުން ނިންމާފައިވާ ނިންމުމެއް އަޕީލް ކޯޓުން ބާޠިލް، އެމަސައްކަތަށް ހަވާލު ބެލުމަން މިނިސްޓަރ ހުރަސްއެޅުމުން، އެމަސައްކަތުގެ ތަޤްޔީރަން ރިޢާޔަތްކުރާއިރު ތިރީގައިވާ ހާލަތްތަކުގެ ތެރެއިން ހާލަތަކަށް ފެތޭ ނަމައެވެ.

(ހ) އެ މަސައްކަތް ނިންމުމުގައި ޤާނޫނާއި ގަވާއިދާ ޚިލާފަށް ނިންމާފައިވާކަމަށް ފެނުން؛

(ށ) މަސައްކަތް ނިންމާފައިވުން އަދި ހުރި ލިބިއްޖެނަމަ، އެ ހުއްކަން ރިޢާޔަތްނުކުރުމުގެ ސަބަބުން، ނުވަތަ އެ ޓެންޑަރ އެހެން ސަބަބަކާހުރި، ފާޅުކަން ބޭއިންސާފުވެ ފެންނަން އޮތުން.

36. މަސައްކަތް ބަލަމުންދާއިރު ބިޑުގެ މަސައްކަތް އިވެލުއޭޓުކުރުން މަނާކުރުން

36.1 ދައުލަތުގެ އޯޑަރަކަށް ބިޑުގެ މަސައްކަތް ހުށަހެޅިއްޖެނަމަ، ނުވަތަ ޕްރޮކިއުމަންޓް އަޕީލް ބޯޑަށް މަސައްކަތެއް ހުށަހެޅިއްޖެނަމަ، އެ ޕްރޮކިއުމަންޓްގެ ކުރިއަށް ގެންދާ ފަރާތަކުން، ތިރީގައިވާ ގޮތުގެ މަތިން އަމަލުކުރަންވާނެއެވެ.

(ހ) މާލިއްޔަތު ގަވާއިދުގެ 11.02 ވަނަ މާއްދާގެ (ހ) ގެ ދަށުން އެ އޯޑަރަކަށް އެ މަސައްކަތެއް ހުށަހެޅިއްޖެނަމަ، އެ މަސައްކަތެއް ބަލައި ނިންމުމަށްފަހު، މަސައްކަތް ހުށަހެޅި ފަރާތަށް އެކަން އަންގާތާ، ސަރުކާރު ބަންދުނޫން 3 (ތިނެއް) ދުވަސް ހަމަވުމުން ނޫނީ މަސައްކަތް އެއްވެސް ފަރާތަކާ ހަވާލުނުކުރުން.

(ށ) މާލިއްޔަތު ގަވާއިދުގެ 11.03 ވަނަ މާއްދާގެ ދަށުން ޕްރޮކިއުމަންޓް އަޕީލް ބޯޑަށް މަސައްކަތެއް ހުށަހެޅިއްޖެނަމަ، އެމަސައްކަތެއް ބަލައި ނިންމުމަށްފަހު، މަސައްކަތް ހުށަހެޅި ފަރާތަށް އެންގުމުން ނޫނީ އެއްވެސް ފަރާތަކާ މަސައްކަތް ހަވާލުނުކުރުން.

37. ބިޑަރުންނާ ސަޕްލަޔަރުން ސަސްޕެންޑްކުރުން

37.1 ބިޑުގެ މަސައްކަތާ ގުޅިގެން، އެބިޑުގައި ބައިވެރިވި ފަރާތްތަކުން ނުވަތަ ސަޕްލަޔަރުން ދައުލަތުގެ ޕްރޮކިއުމަންޓްތަކުގައި ވަކި މުއްދަތަކަށް ބައިވެރިނުވެވޭގޮތަށް މާލިއްޔަތު ގަވާއިދުގެ ދަށުން ސަސްޕެންޑްކުރެވޭނީ ޕްރޮކިއުމަންޓް އަޕީލް ބޯޑުންނެވެ.

(ހ) ބިޑުގައި ބައިވެރިވާ ފަރާތްތަކުން ސަސްޕެންޑްކުރެވޭނީ، ތިރީގައި މިވާ ހާލަތްތަކުގައެވެ.

(1) ބިޑަށް ހުށަހެޅުމުގައި އަމަލުކުރަންޖެހޭކަމަށް މާލިއްޔަތު ގަވާއިދުގައި ކަނޑައަޅާފައިވާ ގޮތް ޚިލާފަށް އަމަލުކުރުން؛

(2) ބިޑުގައި މަކަރާއި ހީލަތް ހެދުން؛

(3) ނަހަމަ މަންފާއެއް ލިބިގަތުމަށް ކަމާ ގުޅުންހުރި މުވައްޒަފަކާއެކުގައި މަސައްކަތްކުރުން (ކޮލޫސިވް)؛

(4) ބާރުގެ ބޭނުންކުރުން؛

(5) ބިރުދެއްކުން (ކޮއަރސިވް)؛

(6) ޤާނޫނާ އެއްގޮތަށް އަމަލުކުރުމަށް ހުރަސްއެޅުމުގެ އަމަލުތަކެއް ހިންގުން؛

(7) ބިޑުގެ އަގަށް ނުފޫޒު ފޯރުވާފަދަ އަމަލެއް ހިންގުން

(ނ) އަންނަނިވި ގޮތްތަކުންކުރެ ގޮތެއް ދުލުވިރިވެއްޖެނަމަ، ދައުލަތުގެ ބިޑުތަކުގައި ވަކި މުއްދަތަކަށް ބައިވެރިވުމުން ބިޑަރުވެރިއެއް ސަސްޕެންޑްކުރެވޭނެއެވެ.

(1) ބިޑާ ގުޅޭގޮތުން ބިޑުގެ މަޢުލޫމާތާއި ކޮންޓްރެކްޓް ކުރިއަށް ގެންދިއުމުގައި ސަޕްލަޔަރުން ލިޔުންތައް ހުށަހެޅުމާއި، އެފަދަ މަޢުލޫމާތު ދިނުމާއި، މަޢުލޫމާތު ފޯރުކުރުން؛

(2) ބިޑުގައި އެހެން ފަރާތްތަކުން ބައިވެރިވުމަށް ހުރަސްއެޅުމާއި، އެހެން ފަރާތްތަކަށް ބިޑަށް ލިބޭގޮތަށް މަގުފަހިކުރުމަށް މަސައްކަތްކުރުން؛

(3) ބިޑަށް ހުށަހެޅުމުގައި އަމަލުކުރަންޖެހޭ ގޮތް ނޫން ގޮތްގޮތަށް އަމަލުކުރުމާއި، ބިޑުގައި ކޮރަޕްޓް، ފްރޯޑިއުލަންޓް، ކޮލޫސިވް، ކޮއަރސިވް އަދި އޮބްސްޓްރަކްޓިވް ޕްރެކްޓިސްގެ އަމަލު ހިންގުމާއި، ބިޑުގެ އަގަށް ނުފޫޒު ފޯރުވުމާއި، މަޢުލޫމާތުގެ ސިއްރުކަން ގެއްލުވާފަދަ އަމަލެއް ހިންގުން؛

(4) ބިޑަށް ހުށަހަޅާ ފަރާތްތަކުގެ ތެރެއިން ދެފަރާތެއް ގުޅިގެން ނުވަތަ އެއަށްވުރެ ގިނަ ފަރާތްތަކެއް ގުޅިގެން އެމީހުން އެއްބަސްވާ ވަކި ފަރާތަކަށް މަސައްކަތް ލިބޭނެގޮތަށް މަގުފަހިކުރުމަށްޓަކައި، ރާވައިގެން އެއިން ކޮންމެ ފަރާތަކުން ހުށަހަޅާ ކޮންމެ ބިޑަކީވެސް އެއްފަރާތް އަނެއްފަރާތާ ނުގުޅި ހުށަހެޅި ބިޑެއްކަމުގެ ގޮތުގައި ދެއްކުމަށްޓަކައި، އެކަށީގެންނުވާ ބޮޑު އަގުތަކެއް، ނުވަތަ ރާވާފައިވާ ގޮތުގެ މައިން ކުޑަ އަގުތަކެއް ހުށަހެޅުން؛

(5) ވާދަވެރި ބިޑެއްކަން ދެއްކުމުގެ ގޮތުން ތަފާތު ޑިސްކައުންޓުގެ ނަމުގައި، ނުވަތަ ކުންފުނިތަކުގެ ނަމުގައި، ނުވަތަ

ޕާޓްނަރޝިޕްއެއްގެ ނަމުގައި، ނުވަތަ ވިޔަފާރިކުރާ އެހެން ތަކެއްގެ ނަމުގައި، އެއްފަރާތަކުން ބީލަން ހުށަހެޅުން؛

(6) ބީލަން ހުށަހަޅާ ފަރާތްތަކުގެ ތެރެއިން ދެފަރާތަކުން ނުވަތަ އެއަށްވުރެ ގިނަ ފަރާތްތަކަކުން ހުށަހަޅާފައިވާ ބީލަމެއް އަސާސީ ގޮތުގައި، ވަކި ފަރާތަކަށް ނަފާވާ ފައިދާތަކެއް ލިބޭގޮތަށް ރާވައިގެން ބީލަން ހުށަހެޅުމާއި، އެފަދަ އެއްބަސްވުމެއްގައި ބައިވެރިވުން؛

(7) ބީލަން ހުށަހަޅާ ފަރާތުން އަމިއްލައަށް ނުވަތަ އެހެން ބަޔަކާ ގުޅިގެން، ހޯދުމުގެ ތަރުން އެކި ފަރާތްތަކުގެ ދުރުގައިވާ ތަބައި ވާދަވެރިކަން ނަގައިބިއްލުމަށް މަސައްކަތްކުރުމާއި، ނުވަތަ ވާދަވެރިކަން ކުޑަކުރުމަށް މަސައްކަތްކުރުމުގެ ނަތީޖާއެއްގެ ގޮތުން އަސްލުންނަން ލިބެންވީ ފައިދާއަށް އުނިކަން ލިބުން؛

(8) ބީލަމުގެ ކޮންޓްރެކްޓްގައި ސޮއިކުރުމަށް އިންކާރުކުރުން، ނުވަތަ ބިޑް ސެކިއުރިޓީގެ މުއްދަތުގެ ތެރޭގައި އެއްބަސްވެގެން ހުށަހެޅި ބީލަންތަކުގައި ބީލަންޖެހުމުގައި ނުވަތަ ބީލަމުގެ އިޢުލާނުގައި ޕްރެފަރަންސް ޝެޑިއުލް ހުށަހެޅުމަށް ބަޔާންކޮށްފައިވާ ހިނދެއްގައި އެ ޝެޑިއުލް ހުށަހެޅުމަށް އިންކާރުކުރުން؛

(9) އަމިއްލަ ބާރުގެ ދަށުގައި ނުވާކަމުގެ (ޑިކްލަރޭޝަން ދިމާވާ ކަމެއް) ދުރުވެރިވެގެން ނޫން ގޮތަކަށް ކޮންޓްރެކްޓްގެ ދަރުން ކޮންމެހެން ކުރަންޖެހޭ ކަމެއް ފުރިހަމަނުކޮށް ދޫކޮށްލުން؛

(10) ކޮންޓްރެކްޓް ނުވަތަ ސަބްކޮންޓްރެކްޓް ހުރުމުގެ ދުމުން ބެއްބަހުން ލިޔުމުން ހުށަހެޅުން ވަކި އަމަލެއް ހިންގުން؛

(11) ބީލަމާ ގުޅިގެން ކޮންޓްރެކްޓަރ އަމަލުކުރުމުން ކަނޑައަޅާފައިވާ ގޮތާ ޚިލާފަށް އަމަލުކުރުމުން. އަދި މާލިއްޔަތު ގަވާއިދުގައިވާ ގޮތުގެ މަތިން އަމަލުކުރުމުގައި އަންގާ އެންގުންތަކަށް އަމަލުނުކުރުން؛

(12) ކޮންޓްރެކްޓާ ހަވާލުވެ، މަސައްކަތް ވަކި ހިސާބަކަށް ގެންދިއުމަށްފަހު، އެކޮންޓްރެކްޓް ދޫކޮށްލުން؛

(13) ކޮންޓްރެކްޓްގައި ސޮއިކުރުމަށްފަހު މަސައްކަތް ނުފަށައި އެ ކޮންޓްރެކްޓް ދޫކޮށްލުން؛

(14) ބީލަން ކާމިޔާބުކުރާ ފަރާތުން އަމަލުކުރުމުގައި މާލިއްޔަތު ގަވާއިދުގެ 10.28 ވަނަ މާއްދާގައިވާ ގޮތުގެ މަތިން އަމަލުނުކުރުން؛

(15) އުވޭނަމަ ތަރައްޤީއާ ގުޅޭ މަސައްކަތްތަކުގައި އެއްބަސްވުމާއި ޚިލާފު އެއްޗެއްގެ މަސައްކަތް ކުރިއަށް ނުގެންދިއުން.

(ނ) މިމާއްދާގެ (ހ) ގައި ބަޔާންކޮށްފައިވާފަދަ ކަމެއް ސާބިތުވެގެން، ޤަވާޢިދުގައި ބައިވެރިވާ ފަރާތެއް ނުވަތަ ސަޕްލަޔަރެއް ސަސްޕެންޑްކުރާނަމަ ސަސްޕެންޑް ކުރާނީ ގިނަވެގެން 5 (ފަހެއް) އަހަރު ދުވަހަށެވެ. މިގޮތުން ސަސްޕެންޑްކުރާނަމަ މުއްދަތު ކަނޑައަޅާނީ، ހުށަހެޅިފައިވާ މައްސަލައިގެ ކުޑަބޮޑުމިނަށާއި އެ ކަމެއްގެ ބާވަތަށް ރިއާޔަތްކޮށް، ފުރަތަމަ މުއްދަތާ އެއްގޮތް ބެލުމަށެވެ.

652 8831 info@kulhudhuffushicity.gov.mv www.kulhudhuffushicity.gov.mv @kfcitycouncil

ސެކްޝަން - 3

އެއްބަސްވުމުގެ އާންމު މާއްދާތައް އަދި ހާއްސަ މާއްދާތައް

38. މާނަކުރުން

38.1 "މަސައްކަތުގެ ވެރިފަރާތް" ކަމަށް ބުނެފައި އެވަނީ، އެ މަސައްކަތެއް ކުރުވަން ބޭނުންވާ އިދާރާއަށެވެ.

38.2 "މަސައްކަތް ހަވާލުވާ ފަރާތް" ކަމަށް ބުނެފައި އެވަނީ، އެ މަސައްކަތެއް ކޮށްދިނުމަށް އެދި ބީލަން ހުށަހަޅާ ފަރާތަށެވެ.

38.3 "މަސައްކަތް" ކަމަށް ބުނެފައިއެވަނީ ބީލަން ސްޕެކްގައި ބަޔާންކޮށްފައިވާ ޚިދުމަތް ނުވަތަ މަސައްކަތެވެ.

38.4 "މަސައްކަތުގެ އަގު ނުވަތަ ކުލި" ކަމަށް ބުނެފައިއެވަނީ އެއްބަސްވުމާއި އެއްގޮތަށް މަސައްކަތް ފުރިހަމަކުރުމުން މަސައްކަތް ހަވާލުވާ ފަރާތަށް ނުވަތަ މަސައްކަތް ހަވާލުކުރާ ފަރާތަށް ދެއްކޭ ފައިސާއަށެވެ.

38.5 "އެއްބަސްވުން" ކަމަށް ބުނެފައި އެވަނީ، މަސައްކަތުގެ ވެރިފަރާތާއި، މަސައްކަތްކުރުމަށް ހަވާލުވާ ފަރާތާ ދެމެދު މަސައްކަތްކުރުމާބެހޭ ގޮތުން ވާ އެއްބަސްވުމަށެވެ.

38.6 "ކްލޯޒް ރިލޭޓިވް" ކަމަށް ބުނެފައި އެވަނީ، އެ މުވައްޒަފެއްގެ ކައިވެނިކޮށްގެން އުޅޭ މީހާއި، ދަރިންނާއި، އެއްބަނޑު މީހުންނާއި، އެއްބަފާ މީހުންނާއި، އެއްބަނޑު އެއްބަފާ މީހުންނާއި، މަންމަބައްޕައިންނާއި، ދޮންދަރިންނާއި، އެ މުވައްޒަފު ކައިވެނިކޮށްގެން އުޅޭ މީހާގެ އެއްބަނޑު މީހުންނާއި، އެއްބަފާ މީހުންނާއި، އެއްބަނޑު އެއްބަފާ މީހުންނާއި، އެ މީހާގެ މަންމަބައްޕައިންނަށެވެ.

"ކްލޯޒް އެސޯސިއޭޓް" ކަމަށް ބުނެފައި އެވަނީ، އެ މުވައްޒަފަކާ ވިޔަފާރީގެ ހިއްސާ ނުވަތަ ވިޔަފާރީގެ ގުޅުން އޮންނަ ފަރާތްތަކަށެވެ.

38.7 "އެންމެ ކުޑަ، ކުދި އަދި މެދުފަންތީގެ ވިޔަފާރި" ކަމުގެ ގޮތުގައި ބެލެވޭނީ، ޤާނޫނު ނަންބަރު 06-2013 (ކުދި އަދި މެދުފަންތީގެ ވިޔަފާރީގެ ޤާނޫނު) ގެ ދަށުން މިނިސްޓްރީ އޮފް އިކޮނޮމިކް ޑިވެލޮޕްމަންޓްގައި ރަޖިސްޓްރީކޮށްފައިވާ ވިޔަފާރިތަކަށެވެ.

39. ލިޔެކިޔުން ބަދަލުކުރުން

39.1 މި އެއްބަސްވުމުގައި ޝާމިލުވާ ފަރާތްތަކުން މިއެއްބަސްވުމާއި ގުޅިގެން އެއް ފަރާތުން އަނެއް ފަރާތަށް އަންގަންޖެހޭ އެންގުންތައް އާއްމުގޮތެއްގައި އަންގާނީ ދިވެހި ބަހުން، ލިޔުމުންނެވެ.

652 8831 info@kulhudhuffushicity.gov.mv www.kulhudhuffushicity.gov.mv @kfcitycouncil

39.2. އެއްފަރާތުން އަނެއް ފަރާތަށް ފޮނުވާ ލިޔުން ރައްދުކުރާނީ އަތުން އަތަށް ނުވަތަ ރަޖިސްޓަރީ ޕޯސްޓުން، ނުވަތަ ކަނޑައެޅިފައިވާ އީމެއިލްއިން، ބީލަމުގައި ބަޔާން ކޮށްފައިވާ އެޑްރެހަށެވެ.

39.3. މިއުސޫލުގައިވާ އެޑްރެސް ބަދަލުކުރަން ބޭނުންވާނަމަ، ބަދަލު ކުރަން ބޭނުންވާ ފަރާތުން އަނެއް ފަރާތަށް ލިޔުމުން އަންގަންވާނެއެވެ.

40. ވިންނަރ ފަރާތަކާއި މަސައްކަތް ހަވާލުކުރުން

40.1. މިއުސޫލުގެ ތަރުތީބުކޮށް މަސައްކަތުގެ އެއްބަސްވުމާއި އެކަށްފަރާތަކާއި ހަވާލުކުރެވޭނީ ކުރިން ބޭނުންވާނަމަ އެކަން ބަޔާންކޮށް މަސައްކަތް ހަވާލުވާ ފަރާތުން، ވެރިފަރާތަށް ލިޔުމުން ހުށަހަޅާ ހުއްދަދޫކުރުމުންނެވެ.

40.2. 37.1 ގައިވާ ގޮތުގެމަތިން އެކަން ފަރާތަކާ މަސައްކަތުގެ އެއްބަސްވުން ބައެއް ހަވާލުކުރަން ގަބޫލުކުރާ މަސައްކަތް ހަވާލުވާ ފަރާތުން މިއުސޫލުގައިވާ ގޮތުގެމަތިން ފުރިހަމައަށް ޢަމަލު ކުރާނަމައެވެ.

41. ބަދަލުގެނައުމާއި ހުއްދަ ހަވާލުވުން

41.1. އެއްބަސްވުމުގައިވާ ގޮތަށް ބަދަލު/ހުއްދަތައް ލިބިގެންވާނީ ބަޔާނަކީ މިއުސޫލާ ހަވާލުވުމަށް ބޮޑުމިންވަރަކަށެވެ. ކޯޓަށް ބޮޑުމިންވަރު ސްޕެސިފިކޭޝަނާއި އެއްގޮތަށް މަސައްކަތް ނިންމާފައިވާކަން ވާނަމަ އެކަށީގެންވާ އެއްގޮތަށް ބަދަލު/ހުއްދަތައް ލިބެންޖެހޭނެއެވެ. އަދި އެއްބަސްވުމާ ހުށަހަޅާ ޕްރޮޕޯސަލުގައިވާ ހުއްދަތައް/ބަދަލު ހަމަޖެހޭ ގޮތަށްވާންވާނެއެވެ.

41.2. އެއްބަސްވުމުގައި ބަޔާންކޮށްފައިވާ މުއްދަތުގެ ތެރޭގައި ބަދަލު/ހުއްދަތައް ފޯރުކޮށްދޭންވާނެއެވެ

41.3. މަސައްކަތް ހަވާލުވިފަރާތުގެ ބޭރުންގެނެވޭ ކަމެއް ނުވަތަ ފުރުޞަތު ގެރިޔާއް/ކޮރިޑޯއް ނުވަތަ ފިނިފެންމާލޭގައި ގެނެވޭކަމެއް ކުރިމަތިވެއްޖެނަމަ މުއްދަތު އިތުރުކުރުމަށްކަމި އެގްރިޔާއް/ކޮރިޑޯއް ނުވަތަ އެކަމެއް ދިމާވިކަން އެގޭފަދަ (ރަސްމީ ނުވަތަ ކަމާގުޅޭ ފަރާތްތަކުގެ) ލިޔުންތަކާއެކު މަސައްކަތު ނިންމަންޖެހޭ މުއްދަތު ހަމަވުމުގެ ކުރިން މަސައްކަތުގެ ވެރިފަރާތަށް ހުށަހަޅަންވާނެއެވެ.

42. އެއްބަސްވުމުގެ މުއްދަތު

42.1. އެއްބަސްވުން ސޮއިކުރާ ދުވަހުން ފެށިގެން ހުށަހަޅައިފިނަމަވެސް މުއްދަތު އިތުރުކުރެވޭނީ "މުއްދަތު އިތުރުކުރުމުގެ އުސޫލު" ގައި ބަޔާންކޮށްފައިވާ ގޮތުގެމަތިން ބީޑު ކުރާއިރު ހުށަހަޅައިގެންނެވެ.

42.2. އެއްބަސްވުމުގައިވާ މުއްދަތަށް މަސައްކަތް ނުނިމުނަމަ ދައުލަތުގެ މާލިއްޔަތުގެ ޤަވާއިދުގެ 10.71 ވަނަ މާއްދާއާ އެއްގޮތަށް ގޮތުގެމަތިން ލިކުއިޑޭޓެޑް ޑެމޭޖަސް ކެނޑޭނެއެވެ.

42.3. ޖުމްލަ އަގު -/2,500,000 ރުފިޔާއަށްވުރެ ދަށުގެ ބީލަމްތަކަށް ފައިސާ ކަނޑާނީ، ޖުމްލަ އަގު 0.005 (ޕޮއިންޓް ސުފުރު ފަހެއް) އާ ގުނަކޮށްގެން ލިބޭ އަދަދާ މުއްދަތަށްވުރެ އިތުރުވާ ދުވަސްތަކުގެ އަދަދާ ގުނަކޮށްގެން ލިބޭ އަދަދަށެވެ.

ލިކުއިޑޭޓެޑް ޑެމޭޖަސް = CP*0.005*LD

CP (ކޮންޓްރެކްޓް ޕްރައިސް): ކޮންޓްރެކްޓްގެ ޖުމްލަ އަގު

LD (ލޭޓް ޑިއުރޭޝަން): ކޮންޓްރެކްޓްގެ މުއްދަތަށްވުރެ އިތުރުވާ ދުވަސްތައް

43. ޖިނާޔަތާ ކުރުމާއި އެގްރީމަންޓް ބާތިލު ކުރުން

43.1. މަސައްކަތް ނިމުމަށް ދަތުރާ މުއްދަތަށް މަސައްކަތް ހަވާލުވި ފަރާތުން ފައިސާ ދޫނުކުރިއްޖެނަމަ، މަސައްކަތް ހަވާލުވި ފަރާތުން ހުށަހަޅާ ބިލަށް ފައިސާ ދޫކުރާތީވެސް މަސައްކަތް ނިމުމަށް ދަތުރި މުއްދަތާ ފައިސާ ބިލުގައި އަދަދުން ކަނޑައަޅާފައި ބާޠިލް ފައިސާއެވެ.

43.2. މަސައްކަތުގެ ޖުމްލަ އަގުގެ 15% އިންސައްތަ އަށްވުރެ ލިކުއިޑޭޓެޑް ޑެމޭޖަސް ބޮޑުވެއްޖެނަމަ އެގްރީމެންޓް ބާތިލުކުރެވޭނެއެވެ.

43.3. އެގްރީމެންޓުގައި ބަޔާންކޮށްފައިވާ މަސައްކަތް ކުރިއަށް ނުގެންދާނަމަ ފޯރަމަ ކުރެވިއްޖެނަމަ އެގްރީމެންޓްއެކޮށް ނުވަތަ އެގްރީމެންޓުގެ ބައެއް ބާތިލުކުރުމުގެ ފުރިހަމަ އިޚްތިޔާރު މަސައްކަތުގެ ވެރިފަރާތަށް ލިބިގެންވެއެވެ.

43.4. އެއްވެސް ސަބަބަކާހުރެ އެގްރީމެންޓް ބާތިލުކޮށްފިނަމަ ބަންދުނޫން 3 ދުވަހުގެ ތެރޭގައި، އާލަތަށް ނިމިފައިވާ މަސައްކަތާއި، ނުނިމިހުރި މަސައްކަތުގެ ތަފްސީލު އަގާއެކު ލިޔުމުން، ދެފަރާތުން އެކުލަވާގައި ސޮއިކުރަން ވާނެއެވެ. އަދި މަސައްކަތް ހިނގާ ސައިޓުގައި ހުންނަ ކޮންޓްރެކްޓަރ ގެ ހުރިހާ ތަކެތީގެ ލިސްޓު ނަގައި އެތަކެތި ބަންދުނޫން 3 ދުވަހުގެ ތެރޭގައި ގެންދަންވާނެއެވެ. މި މުއްދަތުގެ ފަހުން މިއިން އެއްވަކަން ދިމާވާ އެއްވެސް މައްސަލައަކަށް ޒިންމާއެއް ނުވެވޭނެއެވެ.

44. އެގްރީމަންޓް ބާތިލުކުރުން

44.1. މި އެގްރީމެންޓުގައި ދެފަރާތުން ސޮއިކުރުމަށްފަހު ސަރުކާރުގެ އެއްވެސް ޤާނޫނެއް ނުވަތަ ގަވާއިދަކާ މި އެގްރީމެންޓާއި ތަޢާރުޟު ވާކަން އިނގިއްޖެނަމަ ނުވަތަ އެފަދަ ޤާނޫނެއް ނުވަތަ ގަވާއިދެއް ހެދިއްޖެނަމަ އެކަމުގެ ސަބަބުން ދެކި މިއެގްރީމެންޓު ބާތިލުވާނެއެވެ. އެފަދަ މާއްދާއެއް މި އެގްރީމެންޓުގައި ހިމެނޭގޮތަށް ހެދިޔަނަމަ އެ މާއްދާއެއް އިސްލާހުކޮށްގެން ނަމަވެސް މި އެގްރީމެންޓް އުވާނުލައި ދެފަރާތުން ބާއްވަން ދެފަރާތުންވެސް އެއްބަސްވެ ޒަރޫރީކުރަމެވެ.

44.2. މިމަސައްކަތާއި ގުޅިގެން ދެއްކަންޖެހޭ ބޯކްސްތަކާއި، ކަސްޓަމްސް ޑިއުޓީތަކާއި، އިމްޕޯޓް ލައިސަންސް ފީތައް އަދި އެނޫނުވެސް ފީއެއް ދެއްކަންޖެހިއްޖެނަމަ ފީއެއް ދެއްކާނީ މަސައްކަތް ހަވާލުވި ފަރާތުންނެވެ.

45. އެހެނިހެން ކަންކަން

45.1. މި އެއްބަސްވުމުގައިވާ އެއްވެސް މާއްދާއަކަށް ބަދަލެއް ގެނެވޭނީ ދެފަރާތުގެ މެދުގައި ސޮއިކުރެވޭ އެއްބަސްވުމަކުންނެވެ.

46. ޤާނޫނު އަދި އެހެނިހެން ޤަވާއިދު

46.1. މި އެއްބަސްވުން ހިންގާނީ، އަދި ތަފްސީރު ކުރާނީ ދިވެހިރާއްޖޭގެ ޤާނޫނުތަކާއި ޤަވާއިދުތަކާއި އެއްގޮތަށެވެ.

47. އެއްބަސްވުމަށް ބަދަލުގެނައުން

47.1. މިއެއްބަސްވުމާއިމެދު އުފެދޭ ދެބަސްވުން ދެފަރާތުގެ މެދުގައި ވާހަކަ ދައްކައިގެން ހައްލުނުކުރެވިއްޖެނަމަ، ދިވެހިރާއްޖޭގެ ޝަރުޢީ ކޯޓަކުން މައްސަލަ ހުށަހަޅައިގެން ނިންމާނީއެވެ.

48. އެއްބަސްވުމަށް ހިނގާނެ ޤާނޫނު

48.1. މިއެއްބަސްވުމުގައި ނުބުނެވޭކަމެއް ދިމާވެއްޖެނަމަ އެކަމެއް ހައްލުކުރާނީ ދެފަރާތުގެ މެދުގައި ވާހަކަ ދައްކައިގެންނެވެ. ހައްލުނުވެއްޖެނަމަ، ދިވެހިރާއްޖޭގެ ޝަރުޢީ ކޯޓަކުން މައްސަލަ ހުށަހަޅައިގެން ނިންމާނީއެވެ.

652 8831 info@kulhudhuffushicity.gov.mv www.kulhudhuffushicity.gov.mv @kfcitycouncil

ސެކްޝަން - 4

ޖަދުވަލުތައް

ޖަދުވަލު - 1

ބީލަން ހުށަހަޅާ ފަރާތުން ހުށަހަޅަންޖެހޭ ލިޔުންތައް އަދި ޗެކްލިސްޓް

#	ހުށަހަޅަންޖެހޭ ލިޔުންތައް	ޗެކް	ހުށަހަޅާ ފަރާތް
ބީލަން ހުށަހަޅާއިރު ބިޑްގައިމިވާ މައުލޫމާތު އަދި ލިޔުމެއް އަދި ލިޔުންތައް މަދު ނުވަތަ ނެތްނަމަ ޑިސްކޮލިފައި ކުރެވޭނެއެވެ.			
.1	ބީލަން ހުށަހަޅާ ފޯމު (ޖަދުވަލު 2)	✓	
.2	ވިޔަފާރީގެ ރަޖިސްޓްރީގެ ކޮޕީ ނުވަތަ ކުންފުނި ރަޖިސްޓްރީ ސެޓްފިކެޓް (މިނިސްޓްރީ އޮފް އިކޮނޮމިކް ޑިވެލޮޕްމަންޓް އިން ދޫކޮށްފައިވާ)	✓	
.3	ޖީއެސްޓީ ރަޖިސްޓްރޭޝަން ސެޓްފިކެޓް ކޮޕީ (ޖީ.އެސް.ޓީއަށް ރަޖިސްޓްރީކޮށްފައިވާނަމަ)	✓	
.4	ބީލަމުގައި ސޮއިކުރުމުގެ ހުއްދަ ލިޔުން (ޕަވަރ އޮފް އެޓާނީ)		
.5	6.1 ވަނަ މާއްދާގައިވާ ބަޔާންކުރާ ލިޔުން ހުށަހަޅަންޖެހޭނަމަ އެލިޔުން.	✓	
.6	ކޮޓޭޝަން (އެޓޭޗްމަންޓްގެ އަމިއްލަ ކޮޓޭޝަން ހުށަހަޅާ ކަމުގައި ވިސްތަރުކޮށް، **ސެކްޝަން 5** ގައި ހިމެނިފައިވާ ކޮޓޭޝަންގައި ހުރި ބައިތަކަކަށްވާ އަގު ވަކި ވަކިން އެނގެން ހުންނަން ވާނެއެވެ.)	✓	
.7	ބިޑް ސެކިއުރިޓީގެ އަސްލު (90 ދުވަހުގެ ވެލިޑިޓީ ޕީރިއަޑާއި އެކު ފައިނޭންޝިއަލް އިންސްޓިޓިއުޝަނަކުން ދޫކޮށްފައިވާ)	✓	
ބީލަން ހުށަހަޅާއިރު ބިޑްގައިމިވާ މައުލޫމާތު އަދި ލިޔުމެއް އަދި ލިޔުންތައް މަދު ނުވަތަ ނެތްނަމަ މާކްސް ނުލިބޭނެއެވެ.			
.8	އެސް.އެމް.އީ ރަޖިސްޓްރޭޝަން ސެޓްފިކެޓްގެ ކޮޕީ (ރަޖިސްޓަރ ކޮށްފައިވާނަމަ)	✓	
.9	ބީލަން ހުށަހަޅާ މަސައްކަތާގުޅޭގޮތުން މަސައްކަތުގެ ތަޖުރިބާގެ ލިޔުންތައް އަދި ޖަދުވަލު 5 ފުރިހަމަކޮށް ހުށަހަޅާފައި (ޖަދުވަލު 6 ގައި މާކްސް ދިނުމަށް ހަމަޖެހިފައިވާނަމަ)	✓	
ބީލަން ހުށަހަޅާއިރު ބިޑްގައިމިވާ އިޖުރާއާތު އެއްގޮތަށް ބީލަން ހުށަހަޅައިފިނަމަ ބީލަން ކޮންސިޑަރ ކުރުމުގެ އިޚްތިޔާރު ބީލަމަށް ހުޅުވާލި ފަރާތަށް ލިބިގެންވެއެވެ.			
.10	ހުށަހަޅަންޖެހޭ ލިޔުންތައް ހުރި މިލިސްޓުގައި ވާ ތަރުތީބުން ތަރުތީބުކޮށްފައި	✓	
.11	ޕޭޖު ނަންބަރު ޖަހާފައި (ޖުމްލަ ޕޭޖުގެ ތެރެއިން ކޮންވަނަ ޕޭޖެއްކަން އެނގޭގޮތަށް)	✓	
.12	ޕޭޖުތަކުގައި ހުރި ސޮއިކޮށްފައި	✓	
.13	ބީލަމުގެ ގަނޑުތައް ހުރި ފަސޭހައިން ބައިންޑްކޮށް / ހިރަސްޖަހާފައި	✓	
އެއްބަސްވުމުގައި ސޮއިކުރުމުގެ ކުރިން ހުށަހަޅަންޖެހޭ ލިޔުންތައް			
.14	މޯލްޑިވްސް އިންލަންޑް ރެވެނިއު އޮތޯރިޓީން ދޫކުރާ ޓެކްސް ކްލިއަރަންސް ރިޕޯޓްގެ ކޮޕީ (ދޫކުރިފަހުން 3 މަސް ހަމަނުވާ) އަދި ޕެންޝަން ޑިކްލެއަރޭޝަން ހުށަހަޅަން ބާކީނެތްކަމަށްވާނަމަ ޕެންޝަން ޑިކްލެއަރޭޝަންގެ އަސްލު	✓	
.15	ވެރިފަރާތްތަކުގެ ދިވެހިރައްޔިތެއްކަން އަންގައިދޭ ކާޑުގެ ކޮޕީ ނުވަތަ ޕާސްޕޯޓްގެ ކޮޕީ، ބަދަލުގައި އެހެން ފަރާތަކުން އެއްބަސްވުމުގައި ސޮއިކުރާނަމަ އެފަރާތެއްގެ ދިވެހިރައްޔިތެއްކަން އަންގައިދޭ ކާޑުގެ ކޮޕީ ނުވަތަ ޕާސްޕޯޓްގެ ކޮޕީ އަދި އެއްބަސްވުމުގައި ސޮއިކުރުމުގެ ހުއްދަ ލިޔުން	✓	

652 8831 info@kulhudhuffushicity.gov.mv www.kulhudhuffushicity.gov.mv @kfcitycouncil

ޖަދުވަލު - 2

ބީލަން ހުށަހަޅާ ފޯމު

.1	**ބީލަން ހުށަހަޅާ ފަރާތުގެ މަޢުލޫމާތު**	
1.1	ވިޔަފާރީގެ ނަން	
1.2	ރަޖިސްޓްރީ ނަންބަރު	
1.3	އެޑްރެސް	
1.4	ފޯނު ނަންބަރު	
1.5	އީމެއިލް އެޑްރެސް	
.2	**ބީލަން ހުށަހަޅާ ޕްރޮޖެކްޓުގެ މަޢުލޫމާތު**	
2.1	ޕްރޮޖެކްޓުގެ ނަން	ކުޅުދުއްފުށި ސިޓީ ކައުންސިލް އިދާރާގެ އޮފީސް އިމާރާތަށް ބޭނުންވާ ފަރުނީޗަރު ހޯދުމާއި ހަރުކުރުމުގެ މަސައްކަތް ކޮށްދޭނޭ ފަރާތެއް ހޯދުން
2.2	އިޢުލާން ނަންބަރު	(IUL)266-PR/266/2025/243
.3	**ހުށަހަޅާ އަގު**	
3.1	ހުށަހަޅާ އަގު	
	ޖީ.އެސް.ޓީ	
	ޖުމުލަ އަގު (ރިޔާލު އަކުރުން)	
	ޖުމުލަ އަގު (ތާނައިން ލިޔުމުން)	
3.2	މުއްދަތު: (ބަންދު ދުވަސްތައް ހިމަނައިގެން)	
.4	**ބީލަން ހުށަހަޅާ ފަރާތުގެ އިޤްރާރު**	
4.1	މަތީގައިބަޔާންކޮށްފައިވާ މަސައްކަތް/ ތަކެތި ނުވަތަ ހިދުމަތް ފޯރުކޮށްދިނުމަށް ދިވެހިވާ މަޢުލޫމާތާއި، އެޑެންޑަމްގެ މައުލޫމާތު ރަނގަޅަށް ބެލުމަށް ފަހު، މަތީގައި ދެންނެވިފައިވާ އަގަށް މި މަސައްކަތް/ތަކެތި ނުވަތަ ހިދުމަތް ފޯރުކޮށްދިނުމަށް އަޅުގަނޑު / އަޅުގަނޑުމެން ބީލަން ހުށަހަޅަމެވެ.	
4.2	އަޅުގަނޑު/ އަޅުގަނޑުމެންނަށް މަސައްކަތް/ތަކެތި ނުވަތަ ހިދުމަތް ފޯރުކޮށްދިނުމަށް ހަވާލުކުރަން ނިންމައިފިނަމަ، 3.2 ގައިވާ މުއްދަތުގައި މަސައްކަތް/ ތަކެތި ނުވަތަ ހިދުމަތް ފޯރުކޮށްދިނުމަށް ހުށަހަޅަމެވެ.	
4.3	މިބީލަން ހުށަހެޅުމާ 90 ދުވަސް ހަމަވަންދެން މިބީލަން ޤަބޫލުކޮށް، އެއާއި އެއްގޮތަށް ޢަމަލުކުރުމަށް އަޅުގަނޑު / އަޅުގަނޑުމެން އެއްބަސްވަމެވެ. މުއްދަތުގެ ތެރޭގައި އެއްބަސްވުމުގައި ސޮއިކުރުމަށް ފިޔަވަޅެއް އަޅައިގެން ގެނެސްނަމަ، އެއްބަސްވުމުގައި ސޮއިކޮށް އެއްބަސްވުމާއި އެއްގޮތަށް މަސައްކަތް/ތަކެތި ނުވަތަ ހިދުމަތް ފޯރުކޮށްދިނުމަށް އެއްބަސްވަމެވެ.	
.5	**ބީލަން ހުށަހަޅާ ފަރާތުން**	
	ސޮއި	
	ނަން	
	މަޤާމު	
	ތާރީޚު	

ކުންފުނީގެ ތައްގަނޑު

ޖަދުވަލު - 3

ފާއިތުވި 5 (ފަހެއް) އަހަރުގެ ތެރޭގައި ކޮށްފައިވާ ގުޅުންހުރި މަސައްކަތްތައް

ބިޑަށް ހުށަހަޅާ ފަރާތުގެ ކޮށްފައިވާ ގުޅުންހުރި މަސައްކަތްތަކުގެ ތަފްސީލު				
#	މަސައްކަތުގެ ނަން	މަސައްކަތުގެ ވެރިފަރާތް	މަސައްކަތްނިމި އަހަރު	މަސައްކަތުގެ އަގު (ދިވެހި ރުފިޔާއިން)
ޖުމްލަ:				

652 8831 info@kulhudhuffushicity.gov.mv www.kulhudhuffushicity.gov.mv @kfcitycouncil

ޖަދުވަލު - 4

ބީލަން އިވެލުއޭޓް ކުރުމަށް ބޭނުން ކުރާނެ މިންގަނޑު

ޕޮއިންޓް ދެވޭނެ ދާއިރާ	ޕޮއިންޓް ދެވޭނެ ގޮތުގެ ތަފްސީލު	ޕޮއިންޓުގެ އަދަދު
އަގު	ހުށަހެޅި އެންމެ ކުޑަ އަގު / ހުށަހެޅި އަގު × 90 (އަގު ކުޑަވީ ވަރަކަށް ލިބޭ ޕޮއިންޓް ގިނަވާނެއެވެ.)	90
މުއްދަތު	ހުށަހެޅޭ އެންމެ ކުރު މުއްދަތު / ހުށަހެޅި މުއްދަތު × 10 (މުއްދަތު ބަޔާންކޮށްފައި ނުވާ ބީލަންތަކަށް މިދާއިރާއަށް ޕޮއިންޓެއް ނުދެވޭނެއެވެ. މުއްދަތު ކުރުނަމަ ލިބޭ ޕޮއިންޓް ގިނަވާނެއެވެ. އަދި ހުށަހަޅާފައިވާ މުއްދަތަކީ އެކަށީގެންވާ މުއްދަތަކަށްވުރެ ކުރު މުއްދަތެއްކަމަށް ބިޑް ކޮމިޓީއަށް ފާހަގަކުރެވިއްޖެނަމަ މިބައިން ކަނޑައެޅިފައިވާ މާރކްސް ނުލިބޭނެއެވެ. މުއްދަތު ޖަހާނީ ބަންދު ދުވަސްތަކާއި ހިމަނައިގެންނެވެ.)	10
ޖުމްލަ		100

652 8831 info@kulhudhuffushicity.gov.mv www.kulhudhuffushicity.gov.mv @kfcitycouncil

ޖަދުވަލު 5

(ބިޑް ސެކިއުރިޓީ ނަމޫނާ)

Form of Bid Security (Bank Guarantee)

WHEREAS, ………………………………………………..*[name of Bidder]* (hereinafter called "the Bidder") *[company registration number]* has submitted his Bid for the Project no……….issued by the Secretariat of Kulhudhuffushi City Council on ………………………………… …………..for construction of …………………………… …….*[name of Contract]* (hereinafter called "the Bid") under Invitation of bidders No. ………………….. *[Announcement Number]*

KNOW ALL PEOPLE by these presents that We ……………………………………… *[name of Bank]* of ……… …………………… *[name of country]* having our registered office at ……………………………………………………………………………. (hereinafter called "the Bank") are bound unto …………………………….*[name of Purchaser]* (hereinafter called "the Purchaser") in the sum of *……………………………………………. for which payment well and truly to be made to the said Purchaser, the Bank binds itself, its successors, and assigns by these presents.

SEALED with the Common Seal of the said Bank this ……..day of …………….20……………..

THE CONDITIONS of this obligation are:

(1) If, after Bid opening, the Bidder withdraws his Bid during the period of Bid validity specified in the Form of Bid;

or

(2) If the Bidder having been notified of the acceptance of his Bid by the Purchaser during the period of Bid validity:

- (a) fails or refuses to execute the Form of Agreement in accordance with the Instructions to Bidders, if required; or
- (b) fails or refuses to furnish the Performance Security, in accordance with the Instruction to Bidders; or
- (c) does not accept the correction of the Bid Price pursuant to Clause 27,

> * The Bidder should insert the amount of the Guarantee in words and figures denominated in Maldivian Rufiyaa. This figure should be the same as shown in Clause 28.1 of the Instructions to Bidders.

we undertake to pay to the Purchaser up to the above amount upon receipt of his first written demand, without the Purchaser's having to substantiate his demand, provided that in his demand the Purchaser will note that the amount claimed by him is due to him owing to the occurrence of one or any of the three conditions, specifying the occurred condition or conditions.

This Guarantee will remain in force up to and including the date ……………………… days after the deadline for submission of bids as such deadline is stated in the Instructions to Bidders or as it may be extended by the Purchaser, notice of which extension(s) to the Bank is hereby waived. Any demand in respect of this Guarantee should reach the Bank not later than the above date.

DATE…………………………… SIGNATURE OF THE BANK

WITNESS ……………………… SEAL

[signature, name, and address]

652 8831 info@kulhudhuffushicity.gov.mv www.kulhudhuffushicity.gov.mv @kfcitycouncil

ސެކްޝަން - 5
ބީއޯކިޔު ޝީޓް

#	Item Name	Qty	Rate	Total
1	Reception Lobby area Sofa	25		
2	Receptionist Chair	6		
3	Adjustable bar stool	6		
4	Modern work station.	5		
5	Chair (Handle + Cushion)	4		
6	Lobby area Sofa (5-Seater)	1		
7	Sofa (3seater)	2		
8	Office chair with headrest (Ergonomic chair)	105		
9	Executive work Station (medium)	2		
10	Filling rack (medium)	4		
11	Sofa chair	6		
12	Executive work station (Large)	1		
13	Filling rack (Large)	1		
14	Executive chair (Large)	1		
15	Castle Sofa (3-Seater)	1		
16	Visitor chair	3		
			Sub Total	
			GST 8%	
			Total	

652 8831 info@kulhudhuffushicity.gov.mv www.kulhudhuffushicity.gov.mv @kfcitycouncil

ސެކްޝަން - 6

މަސައްކަތާބެހޭ މައުލޫމާތު

މަސައްކަތުގެ ތަފްސީލް

މިއީ، ކުޅުދުއްފުށި ސިޓީ ކައުންސިލް އިދާރާގެ އޮފީސް އިމާރާތަށް ބޭނުންވާ ފަރުނީޗަރ ހޯދުމާއި ޓޫލްގެ މަސައްކަތްކޮށްދިނުމަށް ބޭނުންވާތީ މިމަސައްކަތަށް ޝައުޤުވެރިވާފަރާތާ ފަރާތްތަކަށް ހިއްސާކުރުމަށް ތައްޔާރުކުރެވިފައިވާ މައުލޫމާތު ކަރުދާހެވެ.

1. ފަރުނީޗަރ ހޯދުން

1.1 ކުޅުދުއްފުށި ސިޓީ ކައުންސިލް އިދާރާއަށް ބޭނުންވާ ފާރނީޗަރ ގެނެސް ރާވައި ނިންމަންވާނެއެވެ.

1.2 ފާރނީޗަރ ތަފާތުވާނީ އެޓޭޗްކޮށްފައިވާ ޑްރޯއިންގ އާއި އެއްގޮތަށެވެ. އަދި ޑްރޯއިންގައި ހިނގާ އެއްޗެހީގެ އިތުރުން އެހެން ބާވަތްތަކުގެ ކުރުސީ/މޭޒުތަކު/ޝެލްފަސް ފަދަ ބާވަތުގެ ބޭނުންހިފާގޮތް ނުވާނެއެވެ.

1.3 ޑްރޯއިންގައިވާ ބާވަތުގެ ބަދަލުގައި އެހެން އެއްޗެއް (ކުރުސި، މޭޒު، ޝެލްފް) ފަދަ ބާވަތު ބޭނުންކުރަންވާނީ ސްޕެސިފިކޭޝަނާ މިކަމަށް އިންޖިނިއަރިންގ ހިންގުމަށެވެ.

1.4 އަދި ގަޑިއާ ޖެހޭގޮތަށް މަސައްކަތުގެ ކަމާބެހޭ ކުންފުނި ތަސްދީޤު ކުރަންވާނެއެވެ. (14:00 އާއި ފުރުމަށެވެ.)

1.5 މަސައްކަތް ކުރަންވާނީ އޮފީހުގެ ހިންގުމާއި، އޮފީސް މުވައްޒަފުން ދަތި ނުވާގޮތަށް ބަލައިގެންނެވެ.

1.6 ފަރުނީޗަރުގެ ގޮތުގައި ބޭނުންވާ ގޮނޑި، މޭޒު، ކަބަޑު އަދި ސޯފާގެ އަދަދު އަދި ސްޕެސިފިކޭޝަން ޓީއީގައި އެވަނީއެވެ. ބަލާއި ގޮތުގެ ކުރިން މި މަސައްކަތަށް ކައުންސިލުން ކަނޑައަޅާފައިވާ ސްޕެސިފިކޭޝަނުގެ އެޕްރޫވަލް ހޯދަންވާނެއެވެ.

1.7 ފަރުނީޗަރުތަކުގެ މިންތައް ޑްރޯއިންގްގައިވާގޮތް، ޑްރޯއިންގއާ މިންތަފާތުވާ ±5cm (2 އިންޗި) އަށްވުރެ ބޮޑުވާ ބޭނުމަކަށް ފަރުނީޗަރު ބަލައި ގަންނާނެއެވެ.

1.8 ބަލައި ފައިނަލް ކުރުމަށް ސާންޕަލް ފޮޓޯތަކާއި، 10 ދުވަހުގެ މުއްދަތުގެ ތެރޭގައި ޖަމާކޮށް ފައިނަލް ކުރަންވާނެއެވެ.

1.9 މަސައްކަތަށް ބޭނުންވާ މުއްދަތު ޖަހަންވާނީ މިކަމަށް ރާއްޖެތެރެ ކުރުމަށްފަހުގައެވެ.

Description of the item	**Dimensions and specification**	**Quantity**	**Photo**
RECEPTION/ LOBBY AREA SOFA CHAIR	▪ **Colour**: Dark Brown/wood tone. ▪ **Material**: Cushion and leather finish. ▪ **Frame material**: Light weight Die cast Alumunium/ High performance Plastic. ▪ Back rest and arm rest supported from single member by design. ▪ **Seat Width:** 52cm (20.5”) ▪ **Seat Depth:** 46cm (18.1”) ▪ **Seat Height:** 450 (17.7”) ▪ **Back height:** 80-90cm (32”-36”)	25	
RECEPTIONIST CHAIR	▪ **Chair Color**: Dark Brown/wood tone ▪ **Frame/base Color**: Chrome/silver/metal Color. ▪ **Material seat**: Cushion and leather finish. ▪ **Frame material**: Light weight Die cast Alumunium/ High Performance Plastic. ▪ Hard-wearing Nylon Castor Wheels. ▪ 360-degree swivel. ▪ Seat Height adjustable. ▪ Tilt lock machanism ▪ Seat Width: 52cm (20.5”) ▪ Seat Depth: 46cm (18.1”) ▪ Seat Height: 45cm-50cm (17.7”-19.7”)	6	

652 8831 info@kulhudhuffushicity.gov.mv www.kulhudhuffushicity.gov.mv @kfcitycouncil

	▪ Back height: 100cm (39.3”)		
<u>RECEPTION COUNTER CUSTOMER CHAIR (ADJUSTABLE BAR STOOL)</u>	▪ Chair Colour: Brown/wood tone. ▪ Frame/base Color: Chrome/silver/metal Color. ▪ Material seat: Cushion and leather finish. ▪ Frame/base material: Light weight Die cast Alumunium/ High Performance Plastic. ▪ Height adjustable ▪ 360-degree swivel. ▪ Overall Height: 90 – 112cm (35.4" - 44.3") ▪ Seat Height: 61 - 83cm (24.0" - 32.7") ▪ Seat Width: 60cm (23.6”) ▪ Seat Depth: 45cm (17.7”) ▪ Back Rest Height: 29cm (11.4”) ▪ Base Diamete: 45cm (17.7”) ▪ Footrest Width: 32cm (12.6”)	6	

<u>MODERN WORK STATION</u>	▪ Work Station with attached cupboard/pedestal. ▪ Color: light-brown/dark brown. ▪ Light weight and durable. ▪ Easy assembling. ▪ Access/holes for cables and wires. ▪ Pedestal with drawer and lock system. ▪ Overall Dimension: 150x 145x75cm (59x57x29.6") ▪ Top Height: 75cm (29.6") ▪ Top width: 70cm (27.6")	5	
<u>CHAIR</u>	▪ Chair Frame Colour: Dark Brown/ Wood tone. ▪ Seat Color: Black. ▪ Material seat: Cushion and leather finish. ▪ Frame material: Wood/ High Performance Plastic. ▪ Seat Height: 45cm (18") ▪ Seat Width: 50cm (19.7") ▪ Seat Depth: 50cm (19.7") ▪ Back Rest Height: 98cm (38.6")	4	
<u>OFFICE LOBBY AREA SOFA</u>	▪ **L shaped Sofa**. (arm chair and both ends and 1 corner chair) ▪ Space for 5 people (**5 pax)** ▪ Each piece separate (can be arranged and assembled as a group) ▪ **Colour:** Gray/Cream ▪ **Seat Material:** High density Foam and leather.	1 (5pax)	

	▪ **Frame material:** Light weight Die cast Alumunium/ High Performance Plastic. ▪ **Overall Dimensions:** 366cm x 122cm (144”x48”) ▪ **Seat depth:** 55cm-60cm (22-24”) ▪ **Seat Height:** 45cm (17.7”) ▪ **Backrest Height:** 76cm(30”)		
<u>SOFA</u> <u>(3 SEATER)</u>	▪ Sofa 3 Seater (3 pax) ▪ Colour: Gray/Cream ▪ Seat Material: High density Foam and leather. ▪ Frame material: High Performance Plastic. ▪ Overall length: 190cm (74”) ▪ Seat depth: 55cm-60cm (22-24”) ▪ Seat Height: 45cm (17.7”) ▪ Backrest Height: 76cm(30”)	2	

<u>OFFICE CHAIR WITH ENHANCED SUPPORT AND HEADREST.</u>	▪ Colour:Black ▪ Dimensions: 28”W x 28”D x 42”-49”H ▪ Seat depth: 17.13” – 18.11” ▪ Hip Width: 20.28” ▪ Material: ✓ Mesh back and seat ✓ Soft PU coated armrest ✓ Metal frame body. ▪ Adjustable headrest ▪ 4D Coordinated armrest ▪ Ergonomic design and ergonomic support ▪ Comfortable and generouse tilt upto 120 degree	105	
<u>EXECUTIVE WORK STATION (MEDIUM)</u>	▪ L shaped Executive Work Station with attached cupboard/pedestal on both side. ▪ Color: Dark-brown/light brown/cream combination. ▪ Light weight and durable. ▪ Easy assembling. ▪ Access/holes for cables and wires. ▪ Pedestal/Cupboards with drawer and lock system. ▪ Overall Dimension: 280x230x75cm (110x90.5x29.6”) ▪ Top Height: 75cm (29.6”) ▪ Top width: 70-90cm (27.6-35.4”)	2	 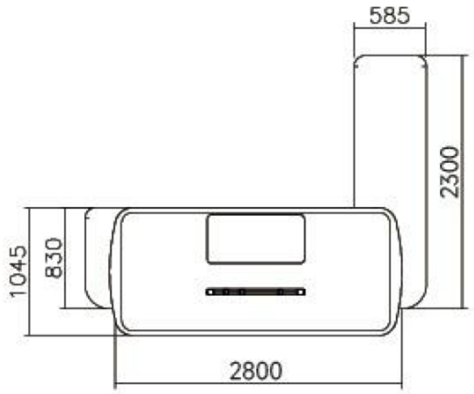

652 8831 info@kulhudhuffushicity.gov.mv www.kulhudhuffushicity.gov.mv @kfcitycouncil

FILLING RACK (MEDIUM)	▪ Color: Dark-brown/light brown/cream combination. ▪ Easy assembling. ▪ Smooth sliding door. ▪ Cupboards with drawers with lock system. ▪ Overall Dimension: 120x50x210cm (47.2x19.7.5x82.7")	4	
SOFA CHAIR	▪ **Chair Color**: Dark Brown/wood tone ▪ **Frame/base Color**: Black/silver/metal Color. ▪ **Material seat**: Cushion and leather finish. ▪ **Frame material**: Light weight Die cast Alumunium/ High Performance Plastic. ▪ Hard-wearing Nylon Castor Wheels. ▪ 360-degree swivel. ▪ Seat Height adjustable. ▪ Seat Width: 52cm (20.5") ▪ Seat Depth: 46cm (18.1") ▪ Seat Height: 45cm-50cm (17.7"-19.7") Back height: 100cm (40")	6	

EXECUTIVE WORK STATION (LARGE)	❖ **Work Station** ▪ L shaped Executive Work Station with attached cupboard/pedestal. ▪ Color: Dark brown. ▪ Table top should look thick. ▪ Easy assembling. ▪ Access/holes for cables and wires. ▪ Pedestal with drawer and lock system. ▪ Overall Dimension: 150x 145x75cm (59x57x29.6") ▪ Top Height: 75cm (29.6") ▪ Top width: 90-110cm (35.4-43.3")	1 table	
FILLING RACK (LARGE)	❖ **Filling rack:** ▪ Color: Dark-brown (matching with work station) ▪ Easy assembling. ▪ Doors with combined glass and wood. ▪ Cupboards/drawers with lock system. ▪ Overall Dimension: 270x50x244cm (47.2x19.7.5x96")	1 rack	
EXECUTIVE CHAIR (LARGE)	❖ **CHAIR** ▪ **Chair Color**: Dark Brown/wood tone ▪ **Material seat**: Cushion and leather finish. ▪ **Frame material**:Timber/wood	1 chair	

	▪ Hard-wearing Nylon Castor Wheels. ▪ 360-degree swivel. ▪ Tilt adjustable. ▪ Seat Height adjustable. ▪ Seat Width: 60cm (24”) ▪ Seat Depth: 50cm (19.7”) ▪ Seat Height: 45cm-50cm (17.7”-19.7”) ▪ Back height: 110cm (43.3”)		
CASTLE SOFA (3 SEATER)	▪ Sofa 3 Seater (3 pax) ▪ Colour: Gray/Cream and dark brown color frame. ▪ Seat Material: High density Foam and leather. ▪ Frame material: High Performance Plastic/wood. ▪ Overall length: 190cm (74”) ▪ Seat depth: 55cm-60cm (22-24”) ▪ Seat Height: 45cm (17.7”) ▪ Backrest Height: 76cm(30”) ▪ Frame must contain the artwork shown in sample.	1	
VISITOR CHAIR	▪ Chair Frame Colour: Dark Brown/ Wood tone. ▪ Seat Color: Gray/Cream ▪ Material seat: Cushion and leather finish. ▪ Frame material: Wood/ High Performance Plastic. ▪ Seat Height: 45cm (18") ▪ Seat Width: 50cm (19.7”) ▪ Seat Depth: 50cm (19.7”)	3	

652 8831 info@kulhudhuffushicity.gov.mv www.kulhudhuffushicity.gov.mv @kfcitycouncil

	▪ Back Rest Height: 98cm (38·6”)		

652 8831 info@kulhudhuffushicity.gov.mv www.kulhudhuffushicity.gov.mv @kfcitycouncil